Meissen Keramik
Endless Perfection

03 Historia firmy
11 O marce
14 Czysty design
17 Funkcje toalet myjących
20 Wysoki standard higieny
27 Zaawansowane technologie
33 Sterowanie
42 Prezentacja kolekcji
82 Umywalki nablatowe
94 Specyfikacje techniczne

Wszystko zaczyna się w XIX w. w Miśni

Wynalezienie opatentowanych kafli miśnieńskich w 1855 r. oraz położenie Miśni – bliskie sąsiedztwo rewiru górniczego Seilitz-Löthainer, skąd możliwe było nabywanie wysoce plastycznej gliny fajansowej, oraz sieci kolejowej i rzeki Łaby – to czynniki, które zadecydowały o rozwoju niemieckiego przemysłu ceramicznego właśnie w Saksonii.

Zakłady Teicherta

Działalność, którą zapoczątkował Carl Teichert w swoich zakładach produkujących piece kaflowe i ceramikę, nie tylko wywarła znaczący wpływ na nowe rozwiązania w dziedzinie produkcji, technologię czy zarządzanie personelem, lecz także miała ogromne znaczenie dla rozwoju Miśni, czyniąc ją pod koniec XIX w. centrum przemysłu ceramicznego w Saksonii.

Meissen Keramik

HISTORIA

1855 r.

WYNALEZIENIE OPATENTOWANEGO KAFLA MIŚNIEŃSKIEGO

Gottfried Heinrich Melzer wynalazł, w odpowiedzi na powracającą modę na gładkie, białe piece berlińskie - kafel, który był odporny na wysoką temperaturę, i opatentował wynalazek. Powstał słynny opatentowany kafel miśnieński.

1857 r.

ROZPOCZĘCIE WSPÓŁPRACY Z CARLEM TEICHERTEM

Melzer zdecydował się połączyć z miśnieńskim mistrzem garncarstwa Carlem Teichertem, który rozpoczął w swoim warsztacie garncarskim przy Placu Hahnemanna w Miśni, rzemieślniczą produkcję opatentowanych kafli miśnieńskich.

1863 r.

CARL TEICHERT BUDUJE FABRYKĘ PIECÓW KAFLOWYCH I ROZPOCZYNA DZIAŁALNOŚĆ DZISIEJSZEJ MEISSEN KERAMIK GMBH

Na Nowym Rynku w Miśni Carl Teichert wzniósł fabrykę produkującą kafle piecowe. Nie tylko skupiał się na produkcji masowej, lecz także zależało mu na tym, aby na rynek docierały artystycznie wartościowe produkty odpowiadające na indywidualne potrzeby. Carl Teichert, wykorzystując patent Melzera, zaprojektował piece kaflowe, które pod względem technicznym i artystycznym odpowiadały wszelkim wymogom i ugruntowały dobre imię pieców miśnieńskich jako źródeł ciepła i ozdoby pokojowej.

1869 r.

OBECNOŚĆ NA WYSTAWACH RZEMIEŚLNICZYCH

Firma posiadała już tak atrakcyjne produkty, że pojawiła się na Ogólnej Niemieckiej Wystawie Rzemieślniczej i Przemysłowej w Wirtembergii w grupie „Luksusowe wyroby gliniane i piece” z piecami, wyrobami glinianymi i szamotowymi.

1871 r.

ŚMIERĆ CARLA TEICHERTA

Założyciel firmy Carl Teichert w czasie podróży z darami dla niemieckiej armii, podczas wojny niemiecko-francuskiej, uległ śmiertelnemu wypadkowi, a właścicielami fabryki zostały jego żona oraz siódemka niepełnoletnich wtedy dzieci.

1872 r.

POWSTANIE MIŚNIEŃSKIEJ FABRYKI PIECÓW I WYROBÓW SZAMOTOWYCH, WCZEŚNIEJ CARL TEICHERT

Fabryka Pieców i Wyrobów Szamotowych „Carl Teichert” na Nowym Rynku została 1 października 1872 r. przejęta przez spółkę akcyjną. Spółka rozpoczęła działalność pod nazwą Miśnieńska Fabryka Pieców i Wyrobów Szamotowych, wcześniej Carl Teichert. Cena zakupu wynosiła 250 000 talarów.

1873 r.

MEDAL ZA ZASŁUGI

Już rok po przejęciu spółka otrzymała medal za zasługi na wiedeńskiej wystawie światowej. Dzięki obecności na wielu wystawach miśnieńskie piece były znane nie tylko w Saksonii. W tym samym roku spółka eksportowała produkty do południowych Niemiec, Austro-Węgier, księstw naddunajskich, Rosji, Belgii, Anglii i Szwajcarii.

1879 r.

ROZPOCZĘCIE PRODUKCJI PORCELANY

Zakłady Teicherta na bieżąco reagowały na wszystkie wymagania stylu i zmieniające się trendy. Dlatego coraz częściej produkowały kolorowe piece, a w 1879 r. rozpoczęły produkcję porcelany.

1882 r.

POJAWIENIE SIĘ ZNAKU TOWAROWEGO MEISSEN

W grudniu 1882 r. w Sądzie Handlowym, w Królewskim Sądzie Rejonowym w Miśni dokonano pierwszego zgłoszenia znaku towarowego spółki. Był to ciąg liter MEISSEN w poziomym owalnym obramowaniu, z pięcioramienną gwiazdą poniżej.

XX w.

ROZWÓJ I DYWERSYFIKACJA PRODUKCJI SPÓŁKI

Innowacyjne podejście w działaniu zakładów można było zaobserwować nie tylko w obszarze produkcji i technologii, ale również w sferze wsparcia pracowników: mogli oni liczyć na godziwe wynagrodzenie, korzystać ze stołówki pracowniczej, a ci starsi czy niezdolni już do pracy – z funduszu wsparcia. To wszystko dało podwaliny pod prężny rozwój przedsiębiorstwa w XX w., które pomimo zmieniających się realiów gospodarczych i politycznych, produkuje z sukcesem do czasów obecnych.

Od 5 lutego 1992 r. do dziś

MEISSEN KERAMIK GMBH

Zakłady funkcjonują pod nazwą MEISSEN KERAMIK GmbH i oferują produkty spełniające oczekiwania klientów, poszukujących bezkompromisowej jakości i niebanalnej formy, które marka ma w swoim DNA.

MEISSEN KERAMIK to marka, która zobowiązuje

MEISSEN KERAMIK to marka z długoletnim doświadczeniem i ogromną wiedzą zdobywaną przez ponad 150 lat. Jej historia rozpoczęła się w 1863 r. w mieście Meissen, położonym w centralnej Saksonii, która jest historyczną kolebką europejskiej ceramiki. Od samego początku nasza marka skupiała swoją uwagę na innowacjach stosowanych na każdym etapie produkcji, a wszystkie procesy technologiczne przebiegały z bezkompromisową precyzją.

Dzięki długoletniemu doświadczeniu oraz zdobytej wiedzy dziś możemy dostarczać klientom na całym świecie produkty o najwyższej niemieckiej jakości, która cały czas jest rozwijana. Siłą **MEISSEN KERAMIK,** oprócz technologicznych innowacji oraz standardów niemieckiej jakości budowanej przez lata, jest również oferowane przez markę szlachetne wzornictwo i światowy design. Opiekę artystyczną nad zarówno jednym, jak i drugim aspektem nieustannie sprawuje grupa najlepszych projektantów i architektów.

Po produkty marki **MEISSEN KERAMIK** od lat sięgają najbardziej wymagający klienci – osoby, które poszukują bezkompromisowej jakości w niebanalnej formie. Nasze rozwiązania to gwarancja dobrego wyboru. Sprawdzą się w każdej eleganckiej przestrzeni i podkreślą prestiż osadzony w trendach współczesnego designu.

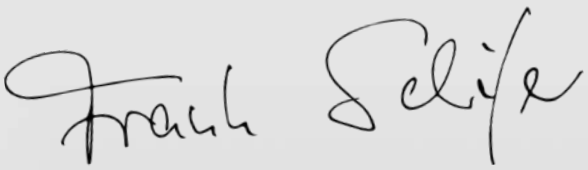

Frank Schäfer
Managing Director
Meissen Keramik GmbH

Miski myjące to przyszłość

Toalety myjące zyskują coraz większą popularność na całym świecie. Wśród społeczeństwa rośnie potrzeba dbania o zdrowie i codzienną higienę, coraz częściej stawiamy na rozwiązania prozdrowotne oraz nowoczesne technologie, które jednocześnie mogą ułatwić nam życie. W oba te trendy wpisują się toalety myjące **MEISSEN KERAMIK**.

Toalety myjące to produkt, który wyznacza zupełnie nowe standardy higieny i komfortu. Są również doceniane za możliwość zachowania czystości w łazience oraz zmniejszenia zużycia papieru, co może mieć wpływ na ochronę środowiska. Ich zakup jest też bardziej opłacalny niż inwestowanie oddzielnie w WC oraz bidet. Są wybierane również za sprawą coraz częstszego poszukiwania inteligentnych rozwiązań do naszych domów, w tym m.in. przestrzeni łazienkowych. To właśnie w nich idealnie sprawdzą się toalety myjące marki **MEISSEN KERAMIK** sterowane pilotem.

W obecnych czasach konsumenci są coraz bardziej świadomi. Nie skupiają się już wyłącznie na własnych potrzebach. Poszukują innowacyjnych rozwiązań technologicznych, które nie tylko zwiększą ich komfort, ale też pozwolą im żyć w zgodzie z naturą. Wzięliśmy to wszystko pod uwagę, by sprostać oczekiwaniom najbardziej wymagających klientów i odpowiedzieć na trendy panujące na obecnym rynku.

Alexander Siller
Sales Division Director
Meissen Keramik GmbH

Inteligentne domy

Nowe technologie od wielu lat poprawiają jakość naszego życia. Pomagają nam w wielu codziennych czynnościach, a z roku na rok ich możliwości są coraz większe. Dzięki ciągłemu rozwojowi technologicznemu coraz bardziej popularne stają się inteligentne domy, w których możemy m.in. regulować temperaturę pomieszczenia, włączać i wyłączać urządzenia elektryczne, zmieniać natężenie światła czy sterować systemem alarmowym i monitoringiem. W dodatku w większości przypadków za pomocą pilota lub telefonu, nawet kiedy przebywamy poza domem. Jednym z takich urządzeń są również toalety myjące MEISSEN KERAMIK, sterowane przez smartfon za pomocą interfejsu bluetooth i specjalnej aplikacji oraz pilota. Nie tylko zapewniają one wygodę i komfort użytkowania, gwarantują nowy, najwyższy standard czystości oraz higieny, ale także są perfekcyjnym uzupełnieniem wnętrza przestrzeni kąpielowej.

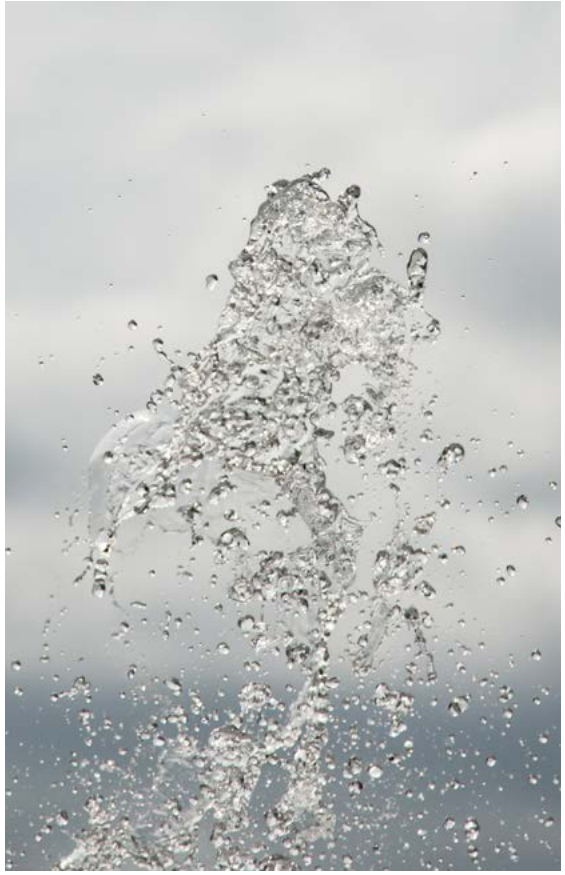

Meissen Keramik

O marce

Niemiecki rodowód marki **MEISSEN KERAMIK** to gwarancja nie tylko solidności i wysokiej jakości wykonania, ale także wiedzy i doświadczenia zdobywanych przez ponad 150 lat istnienia firmy. Efektem tego są produkty spełniające oczekiwania nawet najbardziej wymagających klientów, od zawsze kojarzące się z prestiżem, który daje klientom pewność dokonania dobrego wyboru na lata.

Dlatego też w swojej ofercie **MEISSEN KERAMIK,** jako marka idąca z duchem czasu, proponuje najnowsze technologiczne rozwiązania, nie rezygnując przy tym z bogatego wzornictwa ani eleganckiego, stylowego i ponadczasowego designu na lata, w którym każdy szczegół jest precyzyjnie dopracowany, by podkreślić aranżację całego wnętrza.

O toaletach myjących

Toalety myjące to nowoczesne produkty wyposażenia wnętrz łazienkowych. To nie tylko zwykłe połączenie miski zawieszanej i bidetu, ale dużo więcej możliwości. Wyposażone w zaawansowane, inteligentne technologie, oferują przełomowe rozwiązanie w kwestii dbania o czystość i higienę osobistą. Po użyciu toalety myjącej każdy czuje się świeżo, przyjemnie i komfortowo. Toalety myjące **GENERA** to produkty o najwyższej niemieckiej jakości, które z sukcesem łączą dbałość o detale techniczne z wrażeniami estetycznymi, oferując ponadczasowe wzornictwo.

01

CZYSTY DESIGN

Nad szlachetnym wzornictwem toalet myjących MEISSEN KERAMIK opiekę sprawuje najlepszy zespół projektantów. Dbają oni o to, by forma urządzeń była prosta, łagodna i elegancka, a przez to ponadczasowa.

Nowoczesne wzornictwo

Ponadczasowe, modne kształty i delikatne linie sprawiają, że toalety myjące odnajdą miejsce w każdym nowoczesnym wnętrzu.

Zaawansowane technologie

Rozwiązania technologiczne na miarę XXI w. sprawiają, że użytkowanie toalety myjącej staje się czystą przyjemnością.

Kompaktowe wymiary

Tyle funkcji w tak subtelnej bryle o standardowych rozmiarach. Wydawać by się mogło, że tak zaawansowane technologie wymagają dużo większych przestrzeni.

Wybór kształtów

Owalna czy prostokątna? Białe czy czarne dodatki? Wybór zależy od Ciebie i Twoich wymagań.

Różnorodny design

Misa, dysza czy pokrętło - nasi projektanci dbają o najdrobniejszy detal urządzeń. Inspirując się światowymi trendami w projektowaniu wnętrz sprawiają, że toalety myjące MEISSEN KERAMIK są nieszablonowym prestiżowym elementem wyposażenia łazienki.

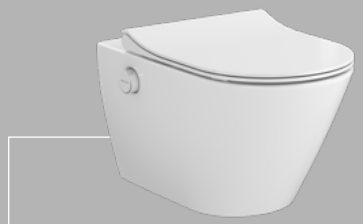

GENERA
Manual

Obejrzyj wideo

Instrukcja montażu

GENERA
Comfort

Obejrzyj wideo

Instrukcja montażu

GENERA
Ultimate

Obejrzyj wideo

Instrukcja montażu

02

FUNKCJE TOALET MYJĄCYCH

Zaawansowane technologie obecne w toaletach myjących GENERA dotyczą także funkcji higieny osobistej. Oferują wiele możliwości dostosowania trybu mycia, temperatury czy ciśnienia wody, temperatury suszenia, by czuć nie tylko komfort użytkowania, lecz także czystość i odświeżenie po skorzystaniu z toalety.

Wybierz swój tryb mycia

Toalety myjące GENERA oferują dwa tryby mycia okolic intymnych: mycie standardowe oraz mycie żeńskie. Oba tryby gwarantują doskonały efekt: czystość oraz poczucie komfortu.

MYCIE STANDARDOWE

Mycie intymnych części ciała po skorzystaniu z toalety.

MYCIE ŻEŃSKIE

Mycie opracowane dla żeńskich intymnych części ciała (strumień wody wypływający z odrębnego otworu dyszy myjącej i skierowany bardziej do przodu).

Dodatkowe funkcje mycia

Toalety myjące GENERA oferują dodatkowe funkcje, które mają na celu podwyższenie standardu higieny, ale przede wszystkim odpowiadają na indywidualne potrzeby oraz zwiększają przyjemność użytkowania toalety.

MYCIE OSCYLACYJNE

Funkcja dodatkowa mycia uruchamiana podczas mycia standardowego lub żeńskiego, w której dysza myjąca wykonuje ruchy oscylacyjne do przodu i do tyłu, obmywając większą część ciała.

MYCIE PULSACYJNE

Funkcja dodatkowa mycia uruchamiana podczas mycia standardowego lub żeńskiego w której woda do mycia podawana jest ze zmiennym ciśnieniem (czasem nazywana też funkcją masażu).

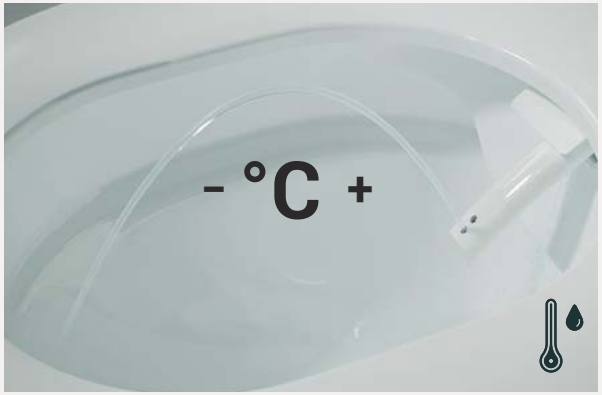

REGULACJA TEMPERATURY WODY

Możliwość pięciostopniowej regulacji temperatury wody myjącej w celu dopasowania jej do indywidualnych potrzeb użytkownika (zakres temperatur wody: 32–40 stopni).

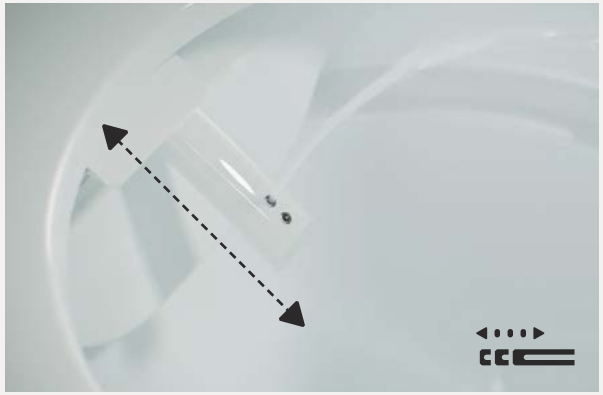

REGULACJA WYSUNIĘCIA DYSZY

Możliwość dostosowania podłużnego położenia dyszy w celu dopasowania strumienia myjącego do cech fizycznych użytkownika (5 pozycji dyszy).

REGULACJA CIŚNIENIA WODY

Możliwość pięciostopniowego regulowania mocy strumienia myjącego w celu dopasowania do indywidualnych potrzeb użytkownika.

SUSZENIE Z REGULACJĄ TEMPERATURY

Funkcja pozwalająca na wysuszenie intymnych części ciała po użyciu funkcji mycia standardowego lub damskiego.

03

WYSOKI STANDARD HIGIENY

Toalety myjące **GENERA** są wyposażone w szereg funkcji, które pozwalają na łatwiejsze utrzymanie czystości samego produktu. W ten sposób dzięki toaletom myjącym utrzymanie higieny jest proste, ale i komfortowe.

Technologia bezkołnierzowa

Pozwala na łatwiejsze utrzymanie czystości.

Pre-spraying

Wstępne zwilżanie ceramiki wodą.

Dysza myjąca

Część całego systemu myjącego toalety, który pozwala na wybór rodzaju mycia (standardowe, żeńskie, pulsacyjne, oscylacyjne), a długość wysunięcia ramienia dyszy jest regulowana indywidualnie.

Szkliwo antybakteryjne

Zapobiega namnażaniu się bakterii na powierzchni ceramiki.

System odkamieniania

Funkcja pozwalająca na usunięcie kamienia z systemu myjącego toalety.

CLEAR zone

Technologia bezkołnierzowa

We wszystkich toaletach myjących GENERA usunięto kołnierz, czyli tradycyjne miejsce, w którym gromadzą się brud i niebezpiecznie dla zdrowia zarazki. Brak kołnierza powoduje, że wnętrze miski, pozbawione nagromadzonych zanieczyszczeń, jest obmywane dokładniej niż w tradycyjnych miskach toaletowych. Utrzymanie higieny w łazience nigdy nie było tak proste jak teraz.

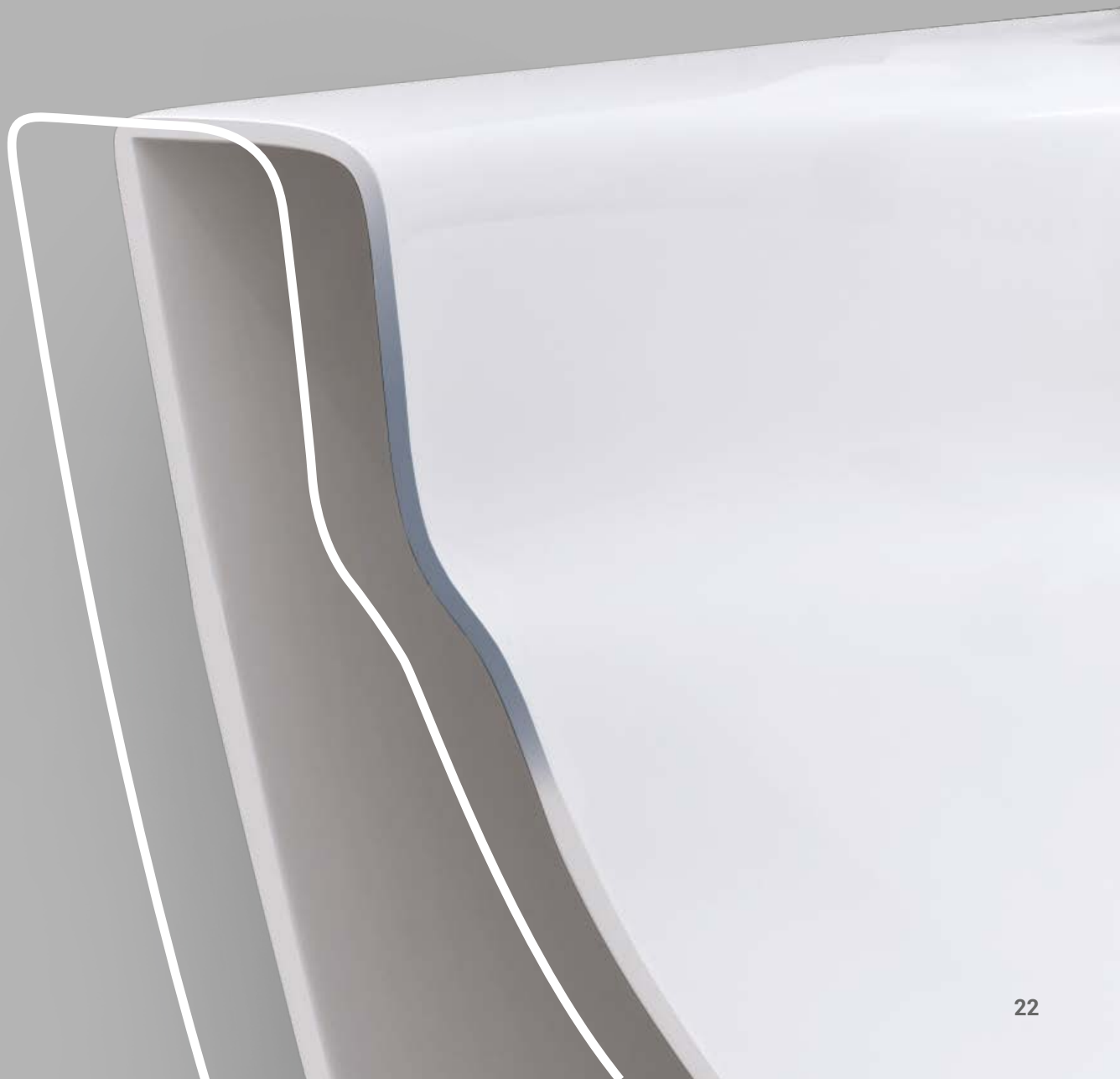

SILVER zone

Szkliwo antybakteryjne

Miska ceramiczna toalety jest pokryta szkliwem z jonami srebra, które zapobiega namnażaniu się bakterii na powierzchni ceramiki aż do 99,8%. Nanocząsteczki są bezpieczne zarówno dla użytkowania toalety, jak i dla środowiska. Jony srebra zawarte są w szkliwie dzięki temu nie zmywają się, gwarantują długotrwały efekt antybakteryjny i pozostają aktywne do 25 lat.

Pre-spraying

System wstępnego zraszania ceramiki wodą ma na celu ułatwienie zmywania nieczystości z wnętrza toalety. Jest to funkcja uruchamiana automatycznie za każdym razem, gdy czujnik podczerwieni, działający zbliżeniowo, zlokalizuje użytkownika, który usiądzie na toalecie.

Dysza myjąca

Dysza myjąca to podstawowy element systemu myjącego toalet GENERA. Wyposażony jest on w szereg funkcji, które zapewniają wysoki poziom higieny, pomagają utrzymać toaletę i samą dyszę w czystości.

- **Samoczyszczenie dyszy**
  Funkcja opłukiwania dyszy wodą zarówno przed użyciem funkcji mycia, jak i po jej użyciu w celu utrzymania odpowiedniego poziomu czystości dyszy myjącej. Samoczyszczenie uruchamiane jest automatycznie przy każdym cyklu mycia.

- **Ręczne czyszczenie dyszy**
  Funkcja umożliwiająca wysunięcie dyszy bez uruchamiania systemu myjącego w celu jej umycia (całego ramienia lub zdjęcia i umycia samej końcówki dyszy).

- **Wymienna końcówka dyszy**
  Końcówka dyszy myjącej może być w razie potrzeby zdjęta i wymieniona na nową bez konieczności wymiany całego ramienia dyszy.

System odkamieniania

Funkcja odkamieniania pozwala na usunięcie kamienia z systemu myjącego toalety i dzięki temu zapewnia długoterminowe, bezawaryjne działanie toalety myjącej. Powiadomienie o konieczności odkamienienia toalety jest wyświetlane na panelu sterującym.

04

ZAAWANSOWANE TECHNOLOGIE

Toalety myjące **GENERA** wyposażone są w szereg technologii na miarę XXI w., takich jak czujnik podczerwieni, nocne oświetlenie czy funkcja redukcji zapachów. Wszystkie dostępne m.in. przy użyciu pilota, smartfona czy przycisków lub pokręteł zlokalizowanych na samej toalecie. Łatwo i zawsze w zasięgu ręki, jak przystało na produkt w inteligentnym domu.

Czujnik podczerwieni

Czujnik wykrywający obecność użytkownika i zapobiegający przypadkowemu użyciu systemu myjącego.

Nocne oświetlenie

Delikatne diodowe podświetlenie wnętrza misy pozwala na zlokalizowanie toalety w ciemnym pomieszczeniu.

Redukcja zapachów

Funkcja pozwalająca na redukcję nieprzyjemnych zapachów.

Deska wolnoopadająca z łatwym wypinaniem

System wolnego opadania oraz łatwego wypinania desek toaletowych zwiększa wygodę ich użytkowania oraz ułatwia czyszczenie.

Czujnik podczerwieni

Czujnik podczerwieni wykrywa obecność użytkownika i uruchamia system myjący toalety jedynie w sytuacji, kiedy użytkownik siedzi na desce toaletowej. Jeśli czujnik podczerwieni, który znajduje się w tylnej części deski toaletowej, nie wykryje użytkownika, system myjący nie zostanie uruchomiony.

Nocne oświetlenie

Delikatne, diodowe oświetlenie wnętrza misy toalety myjącej ze zintegrowanym czujnikiem światła, pozwala na jej zlokalizowanie w ciemnym pomieszczeniu. Funkcja bardzo przydatna nocą, kiedy nie trzeba korzystać z głównego oświetlenia łazienki, a odnalezienie drogi do toalety myjącej wyznacza lekka poświata wydostająca się z zamkniętej toalety. Funkcja ta jest włączana za pomocą pilota i połączona z czujnikiem zmierzchowym; światło zapala się jedynie wtedy, gdy w otoczeniu toalety robi się ciemno (w przypadku toalety GENERA Ultime).

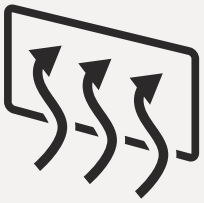

Redukcja zapachów

Funkcja pozwalająca na redukcję nieprzyjemnych zapachów. Powietrze z wnętrza toalety myjącej jest odsysane, przepuszczane przez specjalny filtr, oczyszczone, wydmuchiwane na zewnątrz toalety. Filtr w postaci plastikowego cartridge'a umieszczony jest w łatwo dostępnym miejscu pod tylnym szklanym panelem. Jeżeli funkcja ta jest aktywowana, odciąg zapachów włączy się automatycznie, gdy użytkownik usiądzie na toalecie. Odciąg zapachów wyłączy się automatycznie po 5 minutach lub po 1 minucie od momentu, gdy użytkownik wstanie z toalety.

Deska wolnoopadająca z łatwym wypinaniem

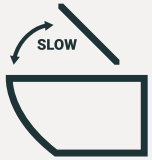

SYSTEM WOLNEGO OPADANIA DESKI
Zwiększa wygodę użytkowania. Zamykanie deski jest ciche, bezpieczne, dzięki czemu jest ona mniej narażona na uszkodzenia mechaniczne.

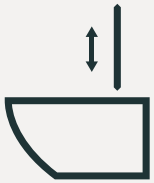

SYSTEM ŁATWEGO WYPINANIA
Praktyczna możliwość sprawnego i szybkiego wypięcia deski. Sprawia, że czyszczenie toalety jest łatwe i nie pochłania dużo czasu.

05

STEROWANIE

Toalety myjące GENERA, jak również inne elementy wyposażenia inteligentnych domów, dają różne możliwości korzystania ze swoich funkcji, odpowiadające indywidualnym wymaganiom. Można stertować pilotem, smartfonem, pokrętłem lub przyciskami na toalecie.

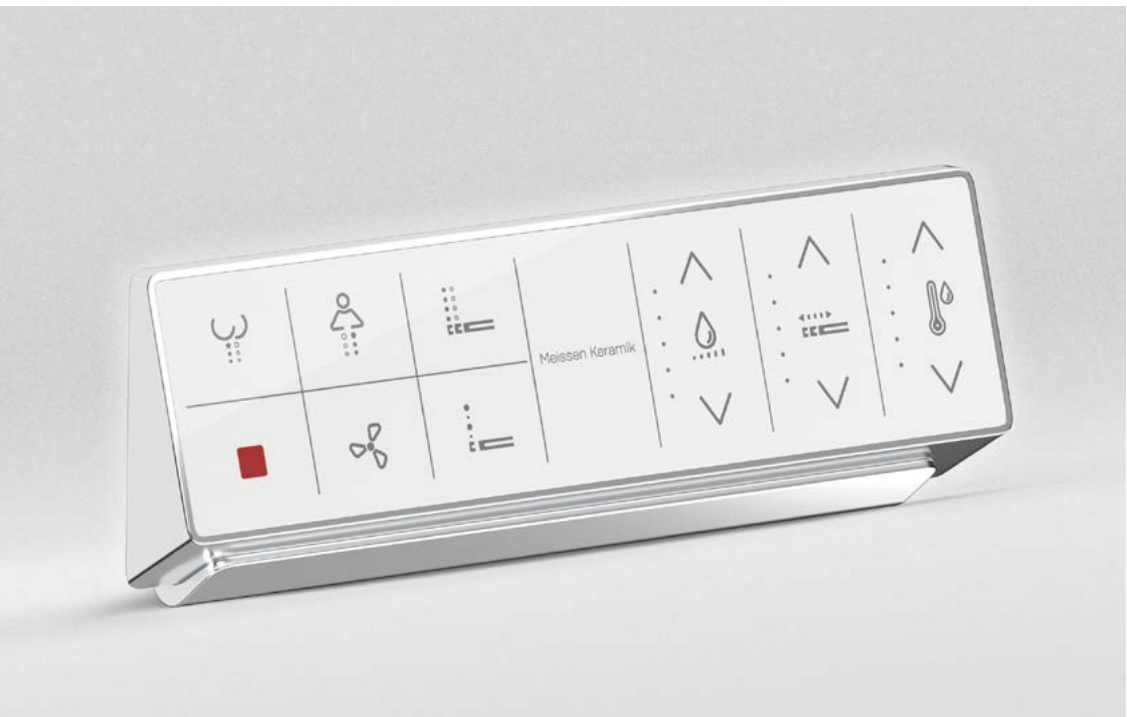

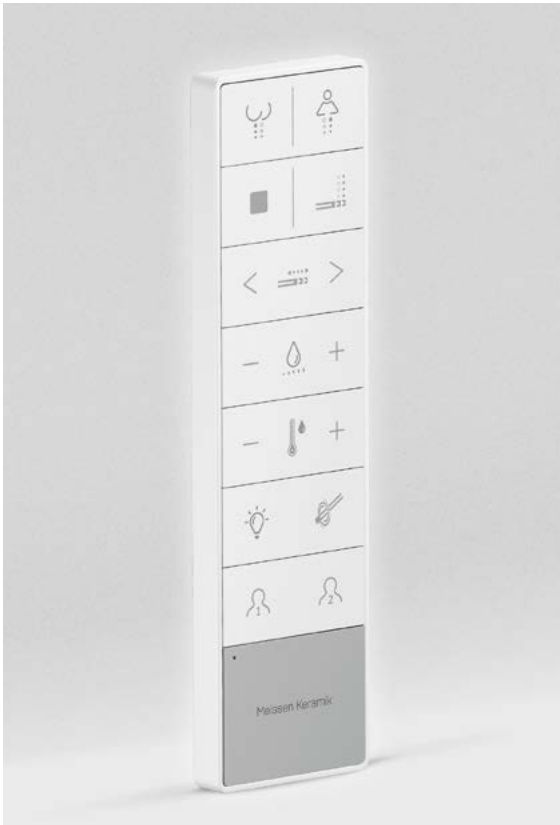

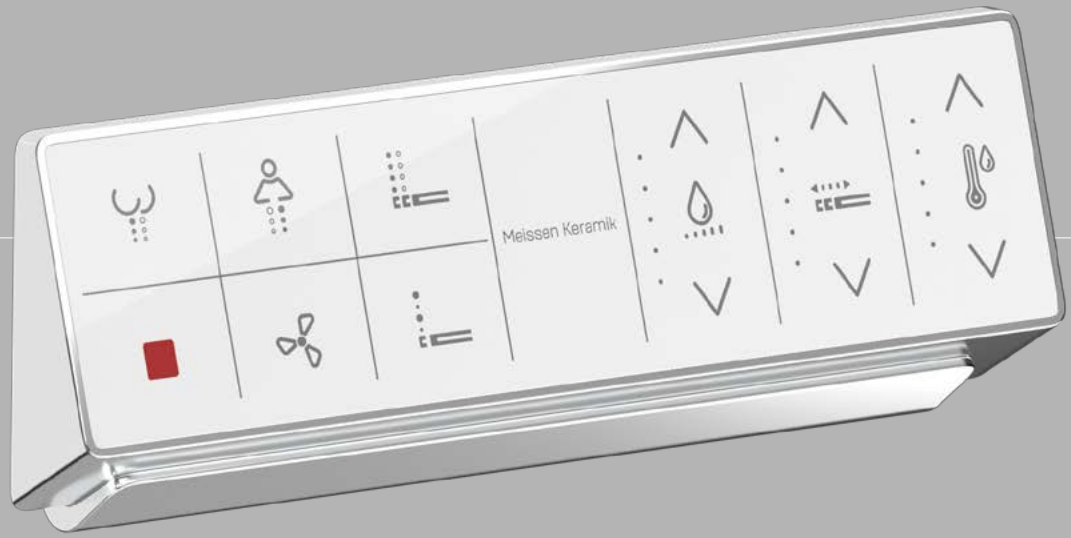

Sterowanie pilotem

Pilot do obsługi toalety myjącej to praktyczny i łatwy sposób sterowania funkcjami toalety myjącej, tak by dopasować je do indywidualnych preferencji. Wszystkie funkcje w jednym miejscu, proste i czytelne ikony funkcji, możliwość zamontowania pilota na ścianie w pobliżu toalety myjącej – każdy z tych elementów ma na celu podniesienie komfortu użytkowania toalety myjącej, a co za tym idzie zadowolenia konsumenta.

Funkcje pilota

- Mycie standardowe
- Mycie żeńskie
- Mycie oscylacyjne
- Mycie pulsacyjne
- Stop
- Funkcja suszenia
- Regulacja ciśnienia wody
- Regulacja wysunięcia dyszy
- Regulacja temperatury wody

Pilot do toalety myjącej **GENERA** Ultimate

Funkcje pilota

- Mycie standardowe
- Mycie żeńskie
- Mycie oscylacyjne
- Stop
- Regulacja ciśnienia wody
- Regulacja wysunięcia dyszy
- Regulacja temperatury wody
- Oświetlenie nocne
- Ręczne mycie dyszy
- Ustawienia personalne

Pilot do toalety myjącej **GENERA** Comfort

Sterowanie smartfonem

Aplikacja MEISSEN KERAMIK to kolejny sposób sterowania funkcjami toalety myjącej. Prosty, intuicyjny system nawigacji pozwala na bezproblemowe użytkowanie, ale też daje możliwość zapisania osobistych ustawień funkcji, np. temperatury czy ciśnienia wody.

Aplikacja dostępna w Google Play lub Apple Store oraz na stronie internetowej meissen-keramik.com.

POBIERZ Z Google Play

POBIERZ W App Store

Sterowanie pokrętłem i przyciskami

Przyciski i eleganckie pokrętło ze stali szczotkowanej to kolejny sposób na sterowanie funkcjami toalety myjącej. Zawsze pod ręką, pozwalają z łatwością obsługiwać toaletę.

GENERA
Ultimate

Meissen Keramik

Opcje sterowania

APLIKACJA MOBILNA

PILOT

POKRĘTŁO I PRZYCISKI
NA TOALECIE MYJĄCEJ

Funkcje przycisków

WYŁĄCZENIE/WŁĄCZENIE ZASILANIA

Wciśnij i przytrzymaj przycisk zasilania przez ok. 5 sekund, by wyłączyć/włączyć urządzenie.

MYCIE STANDARDOWE

Za pomocą przycisku mycie standardowe uruchamia się program mycia standardowego. Wysuwa się dysza rozpoczynając delikatne i bezpieczne mycie.

MYCIE ŻEŃSKIE

Za pomocą przycisku mycie żeńskie uruchamia się program mycia żeńskiego. Wysuwa się dysza rozpoczynając delikatne i bezpieczne mycie.

Sterowanie pokrętłem

MYCIE STANDARDOWE		SUSZENIE		MYCIE ŻEŃSKIE	
Regulacja ciśnienia wody i pozycji dyszy myjącej	Stop	Regulacja temperatury wody	Stop	Regulacja ciśnienia wody i pozycji dyszy myjącej	Stop

Uruchomienie funkcji mycia standardowego jest możliwe wtedy, gdy użytkownik siedzi na siedzisku. Odbywa się poprzez przekręcenie pokrętła do tyłu o ok. 90 st. W trakcie mycia jest możliwość regulowania ciśnienia wody (5 poziomów) oraz pozycji dyszy myjącej, a krótki sygnał dźwiękowy informuje o zmianie poziomu ciśnienia wody. Przyciśnięcie pokrętła wyłącza mycie standardowe.

Naciśnięcie pokrętła uruchamia i zatrzymuje funkcję suszenia. W trakcie jest możliwość zmiany temperatury suszenia o czym informuje krótki sygnał dźwiękowy. Naciśnięcie pokrętła zatrzymuje funkcję suszenia.

Uruchomienie funkcji mycia żeńskiego jest możliwe wtedy, gdy użytkownik siedzi na siedzisku. Odbywa się poprzez przekręcenie pokrętła do przodu o ok. 90 st. W trakcie mycia jest możliwość regulowania ciśnienia wody (5 poziomów) oraz pozycji dyszy myjącej, a krótki sygnał dźwiękowy informuje o zmianie poziomu ciśnienia wody. Przyciśnięcie pokrętła wyłącza mycie żeńskie.

Opcje sterowania

PILOT

POKRĘTŁO I PRZYCISKI NA TOALECIE MYJĄCEJ

Funkcje przycisków

WYŁĄCZENIE/WŁĄCZENIE ZASILANIA

Naciśnij przycisk zasilania, aby wyłączyć/włączyć urządzenie.

MYCIE STANDARDOWE

Naciśnij przycisk mycie standardowe, aby aktywować funkcję mycia standardowego. Proces mycia zakończy się po ponownym wciśnięciu przycisku mycie standardowe lub automatycznie po 3 minutach.

MYCIE ŻEŃSKIE

Naciśnij przycisk mycie żeńskie, aby aktywować funkcję mycia żeńskiego. Proces mycia zakończy się po ponownym wciśnięciu przycisku mycie żeńskie lub automatycznie po 3 minutach.

Sterowanie pokrętłem

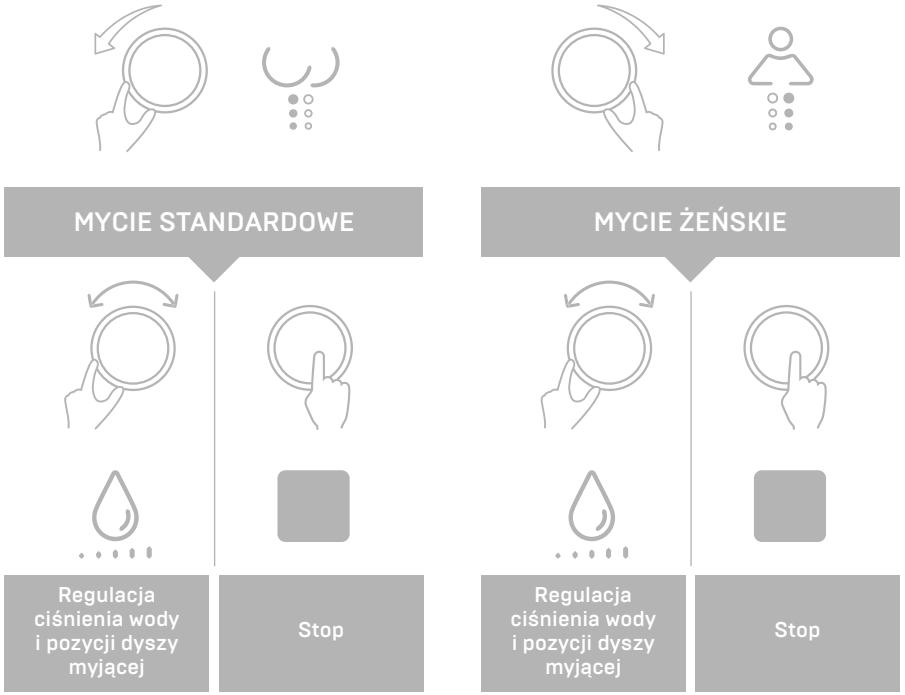

Funkcja mycia standardowego jest uruchomiana poprzez przekręcenie pokrętła do tyłu, co sygnalizuje krótki sygnał dźwiękowy. Naciśnięcie pokrętła wyłącza mycie standardowe. Podczas mycia można regulować ciśnienie wody (5 poziomów) oraz poziom wysunięcia dyszy (poprzez przyciśnięte pokrętło).

Funkcja mycia jest uruchamiana poprzez przekręcenie pokrętła do przodu, wyłączana poprzez przekręcenie do tyłu.

Funkcję tę należy włączać jedynie w momencie, kiedy użytkownik siedzi na siedzisku deski toaletowej, inaczej grozi to zalaniem łazienki lub toalety.

Opcje sterowania

POKRĘTŁA NA TOALECIE MYJĄCEJ

Sterowanie pokrętłami

LEWE POKRĘTŁO

Regulacja temperatury wody

Regulacja temperatury odbywa się poprzez pokrętło po lewej stronie toalety myjącej (pokrętło termostatyczne). Przekręcenie pokrętła do przodu zwiększa temperaturę wody, zaś do tyłu obniża ją.

Osiągnięcie określonej temperatury wymaga czasu zależnego od temperatury wody z sieci zasilającej.

PRAWE POKRĘTŁO

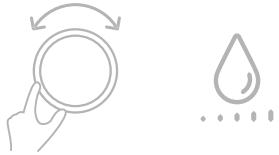

Włączenie / wyłącznie funkcji myjącej

Funkcja mycia jest uruchamiana poprzez przekręcenie pokrętła po prawej stronie do przodu, wyłączana poprzez przekręcenie do tyłu.

Funkcję tę należy włączać jedynie w momencie, kiedy użytkownik siedzi na siedzisku deski toaletowej, inaczej grozi to zalaniem łazienki lub toalety.

06

PREZENTACJA KOLEKCJI

Na następnych stronach zaprezentowano całą kolekcję toalet myjących **GENERA** marki **MEISSEN KERAMIK** oraz produktów uzupełniających: stelaża **ETERNA** oraz przycisków pneumatycznych **DEKORA**.

GENERA
Ultimate

GENERA
Ultimate

Toalety myjące G**ENERA Ultimate** to najbardziej zaawansowane technologicznie rozwiązanie spośród toalet myjących marki MEISSEN KERAMIK, które pozwala zaspokoić najbardziej wymagające potrzeby.

Wyposażona jest w szereg inteligentnych funkcji:

1. Funkcje mycia: standardowe, żeńskie, oscylacyjne, pulsacyjne, regulacja temperatury wody, regulacja ciśnienia wody, regulacja położenia dyszy myjącej.
2. Funkcje higieny: pre-spraying, bezkołnierzowa miska toaletowa, automatyczne obmywanie dyszy myjącej przed każdym myciem i po każdym myciu, system odkamieniania.
3. Dodatkowe funkcje: redukcja zapachów, nocne oświetlenie, czujnik podczerwieni, deska toaletowa z trwałego duroplastu, wolnoopadająca, z łatwym wypinaniem.
4. Sterowanie: pilotem, smartfonem lub pokrętłami i przyciskami.

System myjący toalety oraz instalacje zostały zaprojektowane tak, że mieszczą się w ceramice oraz panelu i nie są widoczne na zewnątrz. To eleganckie połączenie funkcjonalności i ponadczasowego wzornictwa, a wszystko przekłada się na wysoki poziom higieny i komfortu użytkowania.

Toalety GENERA Ultimate są dostępne w dwóch modnych kształtach: oval i square, a każdy z nich oferuje inne wykończenie kolorystyczne panelu: białe lub czarne.

GENERA
Ultimate Oval

Toaleta myjąca

GENERA Ultimate Oval

biały panel

Kod katalogowy

S701-513

wymiary miski [cm]: szer. × gł. × wys.:

37,0 × 59,5 × 36,0

wymiary deski [cm]: szer. × gł. × wys.:

37,2 × 48,2 × 4,5

spłukiwanie

3/5 L

materiał/tworzywo (deska toaletowa):

duroplast

sterowanie:

pilot, smartfon,
pokrętło i przyciski

technologie:

CLEAR zone SILVER zone

10 LAT GWARANCJI NA CERAMIKĘ

3* **LATA** GWARANCJI NA SYSTEM MYJĄCY

3* **LATA** GWARANCJI NA DESKĘ

* Podstawowy okres gwarancji to 2 lata. Gwarancję można wydłużyć do 3 lat poprzez rejestrację produktu na www.meissen-keramik.com lub w aplikacji mobilnej.

Funkcje mycia

- Mycie standardowe
- Mycie żeńskie
- Mycie oscylacyjne
- Mycie pulsacyjne
- Regulacja położenia dyszy myjącej
- Regulacja temperatury wody
- Regulacja ciśnienia wody

Dodatkowe funkcje

- Nocne oświetlenie
- Ręczne mycie dyszy myjącej
- Ukryty montaż
- System odkamieniania
- Deska wolnoopadająca
- Łatwe wypinanie deski
- Redukcja zapachów
- Suszenie

Toaleta myjąca

Meissen Keramik

GENERA Ultimate Oval

biały panel

GENERA
Ultimate Oval

Toaleta myjąca

GENERA Ultimate Oval

czarny panel

Kod katalogowy

S701-514

wymiary miski [cm]: szer. × gł. × wys.:

37,0 × 59,5 × 36,0

wymiary deski [cm]: szer. × gł. × wys.:

37,2 × 48,2 × 4,5

spłukiwanie

3/5 L

materiał/tworzywo (deska toaletowa):

duroplast

sterowanie:

pilot, smartfon,
pokrętło i przyciski

technologie:

CLEAR zone SILVER zone

10 LAT GWARANCJI NA CERAMIKĘ

3* **LATA** GWARANCJI NA SYSTEM MYJĄCY

3* **LATA** GWARANCJI NA DESKĘ

* Podstawowy okres gwarancji to 2 lata. Gwarancję można wydłużyć do 3 lat poprzez rejestrację produktu na www.meissen-keramik.com lub w aplikacji mobilnej.

Funkcje mycia

- Mycie standardowe
- Mycie żeńskie
- Mycie oscylacyjne
- Mycie pulsacyjne
- Regulacja położenia dyszy myjącej
- Regulacja temperatury wody
- Regulacja ciśnienia wody

Dodatkowe funkcje

- Nocne oświetlenie
- Ręczne mycie dyszy myjącej
- Ukryty montaż
- System odkamieniania
- Deska wolnoopadająca
- Łatwe wypinanie deski
- Redukcja zapachów
- Suszenie

Toaleta myjąca

Meissen Keramik

GENERA Ultimate Oval

czarny panel

GENERA
Ultimate Square

Toaleta myjąca

GENERA Ultimate Square

biały panel

Kod katalogowy

S701-515

wymiary miski [cm]: szer. × gł. × wys.:

37,5 × 60,0 × 36,0

wymiary deski [cm]: szer. × gł. × wys.:

37,4 x 48,6 x 4,5

spłukiwanie

3/5 L

materiał/tworzywo (deska toaletowa):

duroplast

sterowanie:

pilot, smartfon,
pokrętło i przyciski

technologie:

CLEAR zone SILVER zone

10 LAT GWARANCJI NA CERAMIKĘ

3* **LATA** GWARANCJI NA SYSTEM MYJĄCY

3* **LATA** GWARANCJI NA DESKĘ

* Podstawowy okres gwarancji to 2 lata. Gwarancję można wydłużyć do 3 lat poprzez rejestrację produktu na www.meissen-keramik.com lub w aplikacji mobilnej.

Funkcje mycia

- Mycie standardowe
- Mycie żeńskie
- Mycie oscylacyjne
- Mycie pulsacyjne
- Regulacja położenia dyszy myjącej
- Regulacja temperatury wody
- Regulacja ciśnienia wody

Dodatkowe funkcje

- Nocne oświetlenie
- Ręczne mycie dyszy myjącej
- Ukryty montaż
- System odkamieniania
- Deska wolnoopadająca
- Łatwe wypinanie deski
- Redukcja zapachów
- Suszenie

Toaleta myjąca

Meissen Keramik

GENERA Ultimate Square

biały panel

GENERA
Ultimate Square

Toaleta myjąca

GENERA Ultimate Square

czarny panel

Kod katalogowy

S701-516

wymiary miski [cm]: szer. × gł. × wys.:

37,5 × 60,0 × 36,0

wymiary deski [cm]: szer. × gł. × wys.:

37,4 x 48,6 x 4,5

spłukiwanie

3/5 L

materiał/tworzywo (deska toaletowa):

duroplast

sterowanie:

pilot, smartfon,
pokrętło i przyciski

technologie:

CLEAR zone SILVER zone

10 LAT GWARANCJI NA CERAMIKĘ

3* LATA GWARANCJI NA SYSTEM MYJĄCY

3* LATA GWARANCJI NA DESKĘ

* Podstawowy okres gwarancji to 2 lata. Gwarancję można wydłużyć do 3 lat poprzez rejestrację produktu na www.meissen-keramik.com lub w aplikacji mobilnej.

Funkcje mycia

- Mycie standardowe
- Mycie żeńskie
- Mycie oscylacyjne
- Mycie pulsacyjne
- Regulacja położenia dyszy myjącej
- Regulacja temperatury wody
- Regulacja ciśnienia wody

Dodatkowe funkcje

- Nocne oświetlenie
- Ręczne mycie dyszy myjącej
- Ukryty montaż
- System odkamieniania
- Deska wolnoopadająca
- Łatwe wypinanie deski
- Redukcja zapachów
- Suszenie

Toaleta myjąca

Meissen Keramik

GENERA Ultimate Square

czarny panel

Toaleta myjąca
GENERA
Ultimate Oval

Kod katalogowy
S701-513
S701-514

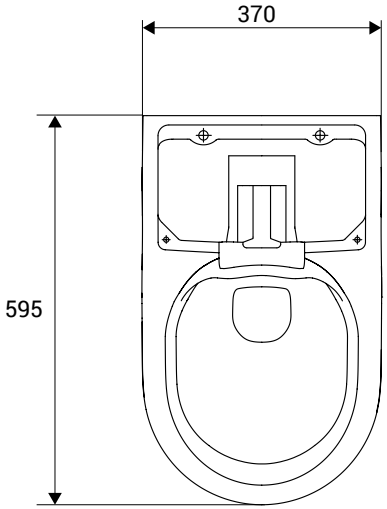

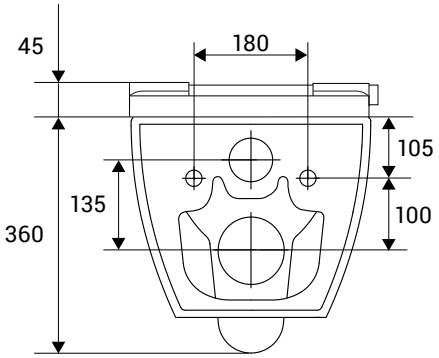

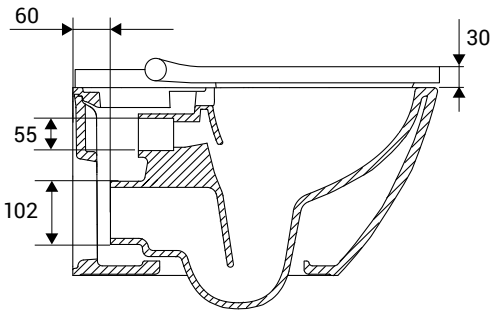

Toaleta myjąca
GENERA
Ultimate Square

Kod katalogowy
S701-515
S701-516

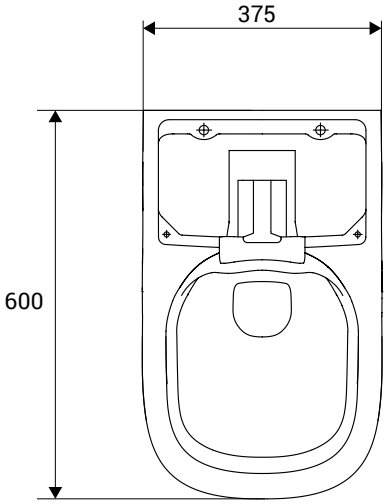

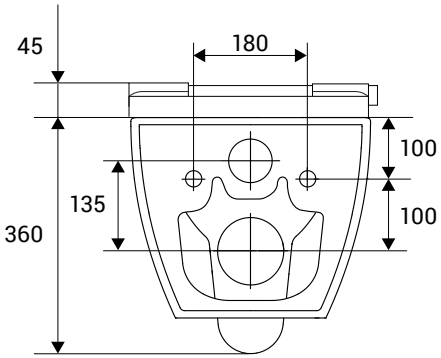

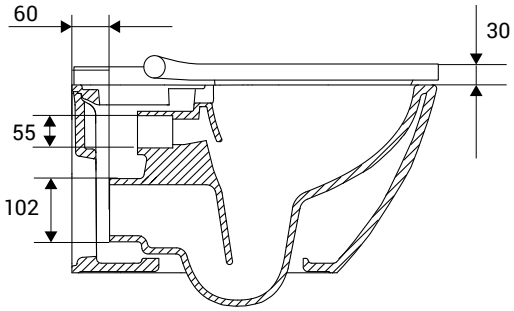

GENERA

Comfort

GENERA
Comfort

Toalety myjące **GENERA Comfort** to kolejne zaawansowane technologicznie rozwiązanie wśród toalet myjących marki **MEISSEN KERAMIK**, które pozawala dbać o czystość i higienę w nowoczesny i komfortowy sposób.

Wyposażona jest w szereg inteligentnych funkcji:

1. Funkcje mycia: standardowe, żeńskie, oscylacyjne, regulacja temperatury wody, regulacja ciśnienia wody, regulacja położenia dyszy myjącej
2. Funkcje higieny: bezkołnierzowa miska toaletowa, automatyczne obmywanie dyszy myjącej przed i po każdym myciu
3. Dodatkowe funkcje: nocne oświetlenie, deska toaletowa z trwałego duroplastu wolnoopadająca z łatwym wypinaniem.
4. Sterowanie: pilotem lub pokrętłem oraz przyciskami.

System myjący toalety oraz instalacje zostały tak zaprojektowane, że nie są widoczne na zewnątrz. To eleganckie połączenie funkcjonalności i ponadczasowego wzornictwa **GENERA Comfort**, które z pewnością będzie niezwykłym i niezwykle pożądanym elementem każdego pokoju kąpielowego.

Toalety GENERA Comfort są dostępne w dwóch modnych i ponadczasowych kształtach: oval i square.

GENERA
Comfort Oval

Toaleta myjąca

GENERA Comfort Oval

Kod katalogowy

S701-511

wymiary miski [cm]: szer. × gł. × wys.:

36,0 × 54,0 × 36,0

wymiary deski [cm]: szer. × gł. × wys.:

36,1 x 43,6 x 4,9

spłukiwanie

3/5 L

materiał/tworzywo (deska toaletowa):

duroplast

sterowanie:

pilot, pokrętło i przyciski

technologie:

CLEAR zone SILVER zone

10 LAT GWARANCJI NA CERAMIKĘ

3* **LATA** GWARANCJI NA SYSTEM MYJĄCY

3* **LATA** GWARANCJI NA DESKĘ

* Podstawowy okres gwarancji to 2 lata. Gwarancję można wydłużyć do 3 lat poprzez rejestrację produktu na www.meissen-keramik.com

Funkcje mycia

- Mycie standardowe
- Mycie żeńskie
- Mycie oscylacyjne
- Regulacja temperatury wody
- Regulacja położenia dyszy myjącej
- Regulacja ciśnienia wody

Dodatkowe funkcje

- Nocne oświetlenie
- Ręczne mycie dyszy
- Ukryty montaż
- System odkamieniania
- Deska wolnoopadająca
- Łatwe wypinanie deski

Toaleta myjąca

GENERA Comfort Oval

Meissen Keramik

GENERA
Comfort Square

Toaleta myjąca

GENERA Comfort Square

Kod katalogowy

S701-512

wymiary miski [cm]: szer. × gł. × wys.:

36,0 × 54,5 × 36,0

wymiary deski [cm]: szer. × gł. × wys.:

36,2 x 44,0 x 5,1

spłukiwanie

3/5 L

materiał/tworzywo (deska toaletowa):

duroplast

sterowanie:

pilot, pokrętło i przyciski

technologie:

CLEAR zone SILVER zone

10 LAT GWARANCJI NA CERAMIKĘ

3* **LATA** GWARANCJI NA SYSTEM MYJĄCY

3* **LATA** GWARANCJI NA DESKĘ

* Podstawowy okres gwarancji to 2 lata. Gwarancję można wydłużyć do 3 lat poprzez rejestrację produktu na www.meissen-keramik.com

Funkcje mycia

- Mycie standardowe
- Mycie żeńskie
- Mycie oscylacyjne
- Regulacja temperatury wody
- Regulacja położenia dyszy myjącej
- Regulacja ciśnienia wody

Dodatkowe funkcje

- Nocne oświetlenie
- Ręczne mycie dyszy
- Ukryty montaż
- System odkamieniania
- Deska wolnoopadająca
- Łatwe wypinanie deski

Toaleta myjąca

GENERA Comfort Square

Meissen Keramik

Toaleta myjąca
GENERA
Comfort Oval

Kod katalogowy
S701-511

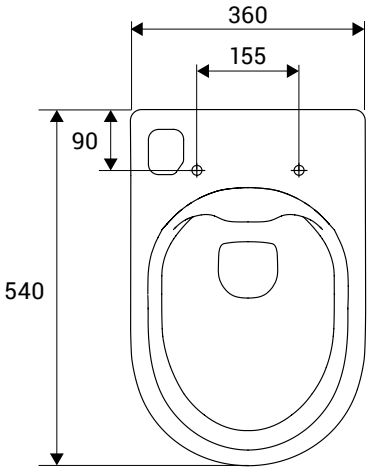

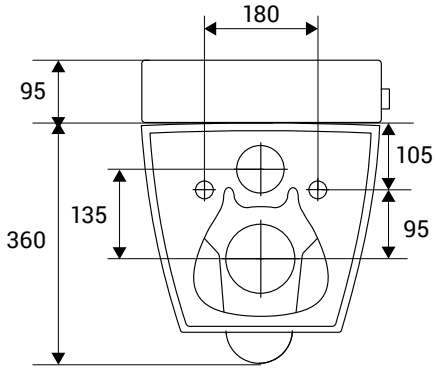

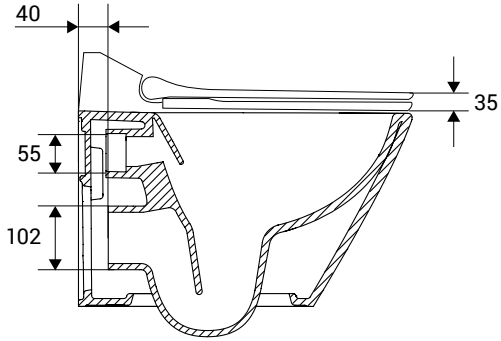

Toaleta myjąca
GENERA
Comfort Square

Kod katalogowy
S701-512

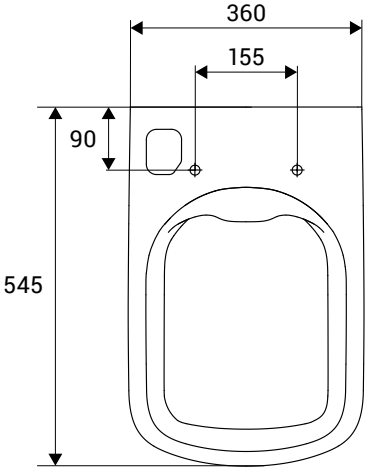

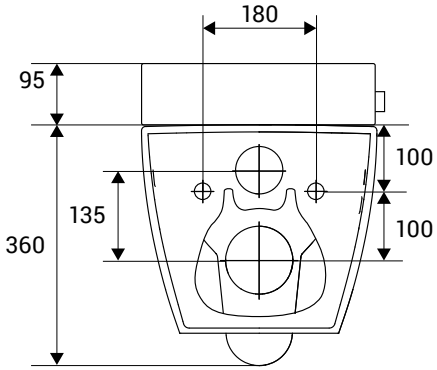

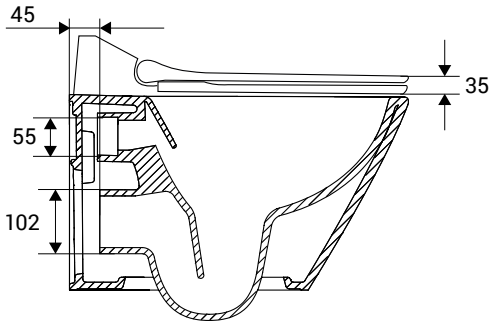

GENERA

Manual

GENERA
Manual

Toaleta myjąca **GENERA Manual** to model toalety myjącej **MEISSEN KERAMIK**, który oferuje funkcję mycia, regulację ciśnienia wody oraz temperatury wody za pomocą termostatu. Brak kołnierza wewnętrznego, wolnoopadająca deska wykonana z trwałego duroplastu, z systemem łatwego wypinania jednym przyciskiem – to elementy, które podnoszą standard higieny. Piękna, owalna bryła toalety **GENERA Manual** będzie efektownie komponować się, zarówno w bardziej klasycznych, jak nowoczesnych wnętrzach.

Toaleta myjąca

GENERA Manual

Kod katalogowy

S701-510

wymiary miski [cm]: szer. × gł. × wys.:

35,5 × 56,0 × 36,0

wymiary deski [cm]: szer. × gł. × wys.:

36,2 × 44,7 × 3,7

spłukiwanie

3/5 L

materiał/tworzywo (deska toaletowa):

duroplast

sterowanie:

pokrętła

technologie:

CLEAR zone SILVER zone

10 LAT GWARANCJI NA CERAMIKĘ

3* LATA GWARANCJI NA SYSTEM MYJĄCY

* Podstawowy okres gwarancji to 2 lata. Gwarancję można wydłużyć do 3 lat poprzez rejestrację produktu na www.meissen-keramik.com

Funkcje mycia

Mycie standardowe

Regulacja temperatury wody

Regulacja ciśnienia wody

Dodatkowe funkcje

Ukryty montaż

Deska wolnoopadająca

Łatwe wypinanie deski

Toaleta myjąca

GENERA Manual

Meissen Keramik

Toaleta myjąca
GENERA
Manual

Kod katalogowy
S701-510

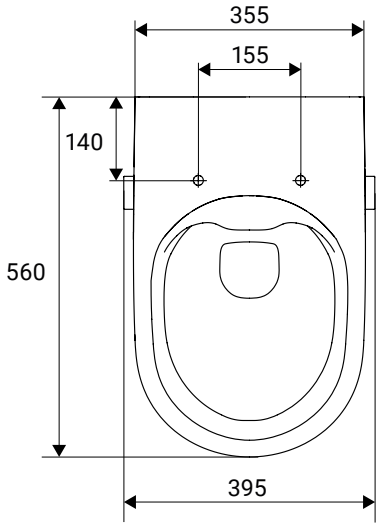

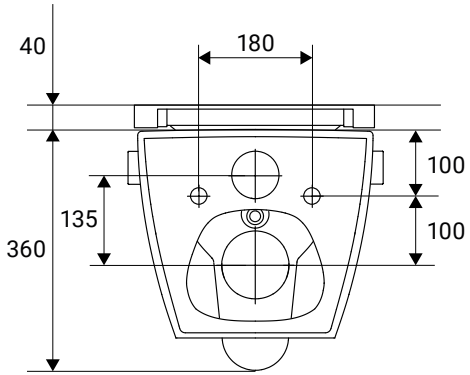

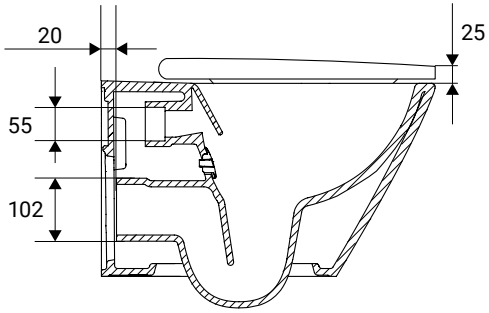

Deska toaletowa
do toalety myjącej
GENERA
Manual

Kod katalogowy
K98-0247

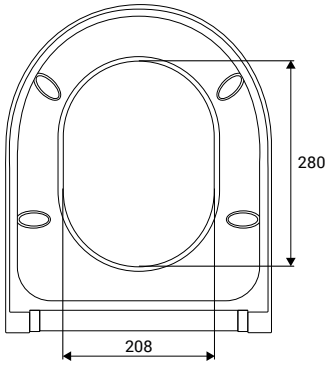

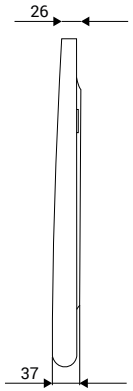

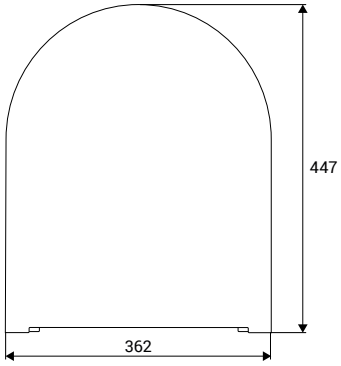

Stelaż podtynkowy

ETERNA*

Stelaż podtynkowy ETERNA do toalet myjących GENERA to synonim wysokiej jakości i niezawodności, które gwarantują wieloletnie i bezproblemowe życie produktu. Wyposażony w szereg funkcjonalności, które ułatwiają zarówno jego instalację, jak i użytkowanie. Pneumatyczny system spłukiwania oraz oszczędny tryb spłukiwania, 2/4L czy 3/5L to ważne cechy stelaża idące w duchu troski o nasze środowisko. Natomiast funkcja FreshZone (możliwość umieszczenia kostki toaletowej w koszyczku pod przyciskiem spłukującym), w połączeniu z bezkołnierzową technologią toalety ClearZone to zapewnienie najwyższego poziomu higieny. 10-letnia gwarancja na ramę oraz dostępność części zamiennych pozwoli czerpać satysfakcję z inteligentnych rozwiązań, jakie proponuje marka MEISSEN KERAMIK.

* oferta dostępna jedynie na terenie Polski

Stelaż podtynkowy
ETERNA

Kod katalogowy
K97-439

szerokość [cm]:
51,0

zakres głębokości [cm]:
od 11,2 do 16,4

zakres wysokości [cm]:
od 113,0 do 133,0

technologia:
FRESH zone EASY zone

10 LAT GWARANCJI NA WSZYSTKIE ELEMENTY STELAŻA

10 LAT GWARANCJI NA STELAŻ PODTYNKOWY

10 LAT GWARANCJI NA DOSTĘPNOŚĆ CZĘŚCI ZAMIENNYCH

Cechy stelaża

Ultra cichy zawór napełniający z mosiężną końcówką przyłączeniową, z certyfikatem NF

Przystosowany do dwufunkcyjnego systemu spłukiwania: 2/4L, 3/5l (ustawienia fabryczne) lub 3l/6l

Kolano odpływowe z możliwością ustawienia na bok i do dołu z 3 stopniową regulacją głębokości

Obrotowe stopy stelaża z 4 pozycjami montażu

Hamulec w stopie stelaża

Galwanizowane stopy stelaża

Rama z profili 40 x 40 mm

System łatwego mocownia stelaża EasyZone

Dodatkowo

- Stelaż z pneumatyczną technologią spłukiwania (przycisk spłukujący pneumatyczny)
- Oznaczenia kolorystyczne ułatwiające instalację
- Higieniczny system FreshZone

Stelaż podtynkowy
ETERNA

Kod katalogowy
K97-439

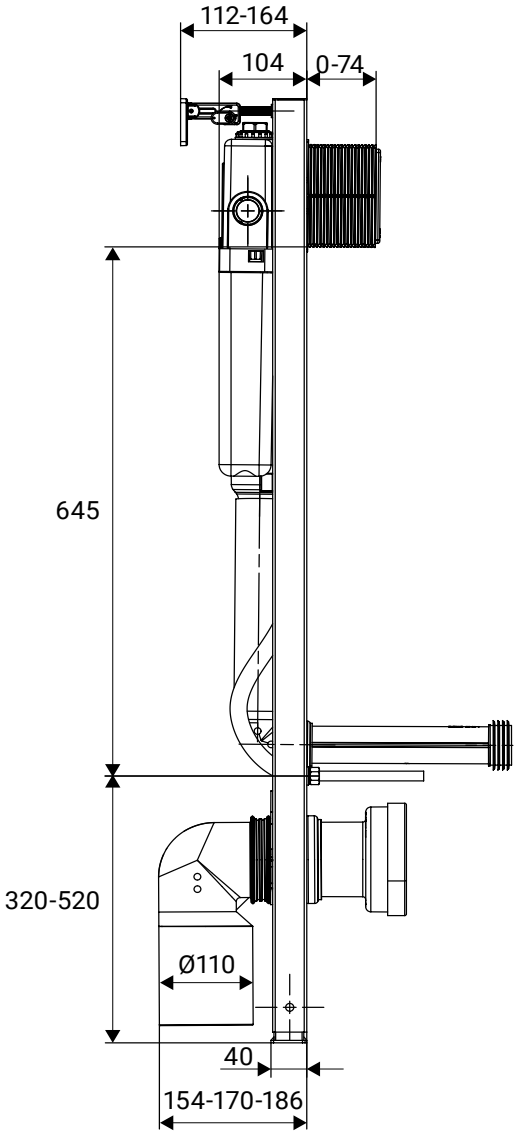

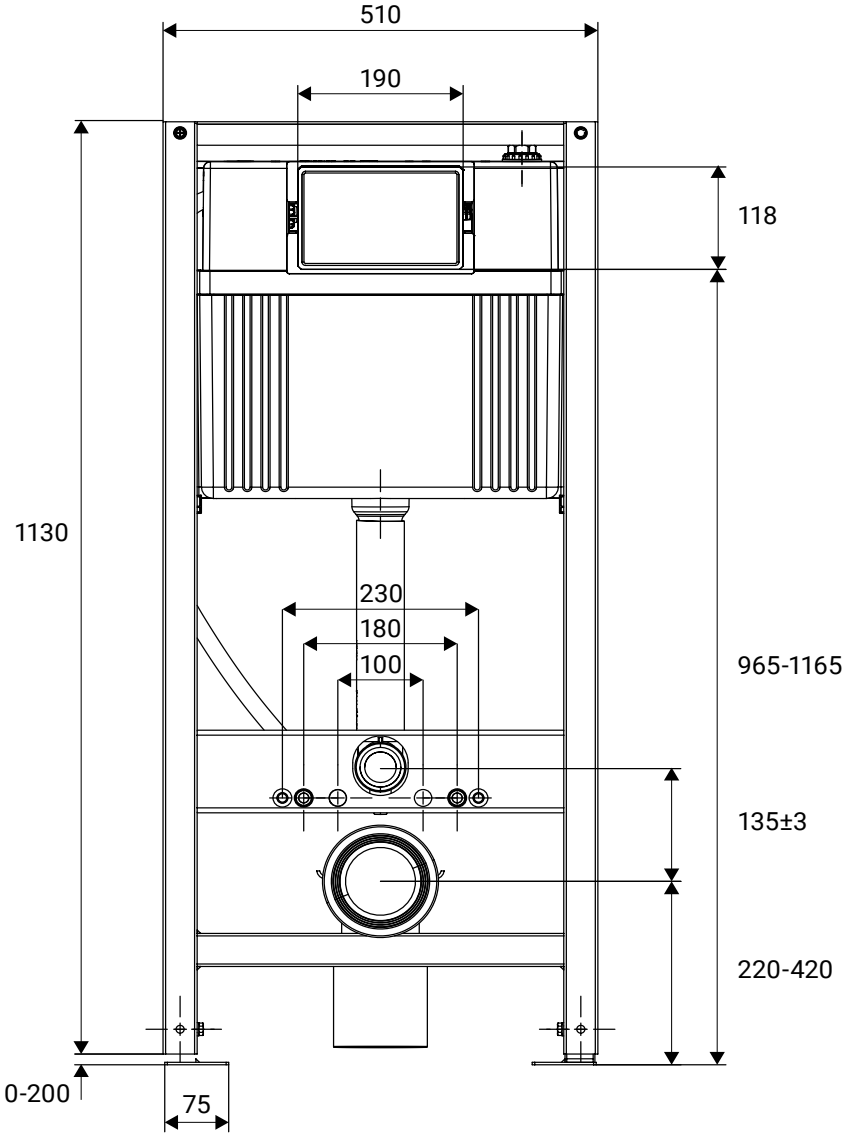

Zestaw przyłączeniowy do toalety myjącej **GENERA** Manual

Kod katalogowy
K99-0340

szerokość [cm]:
8,0

głębokość [cm]:
2,6

wysokość [cm]:
19,9

kolor:
szary

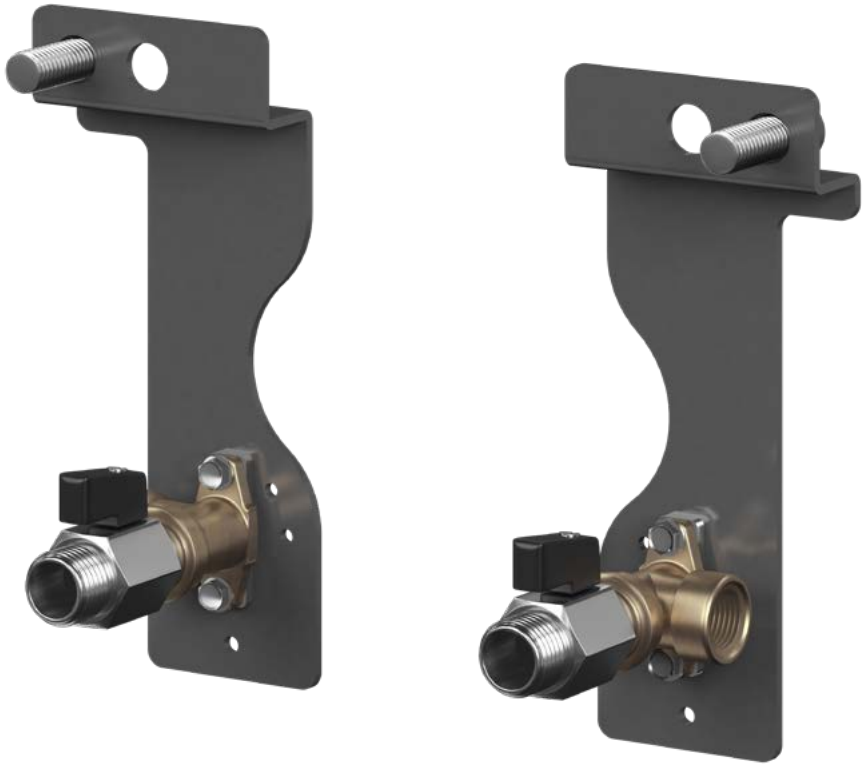

Zestaw przyłączeniowy
do toalety myjącej
GENERA Manual

Kod katalogowy
K99-0340

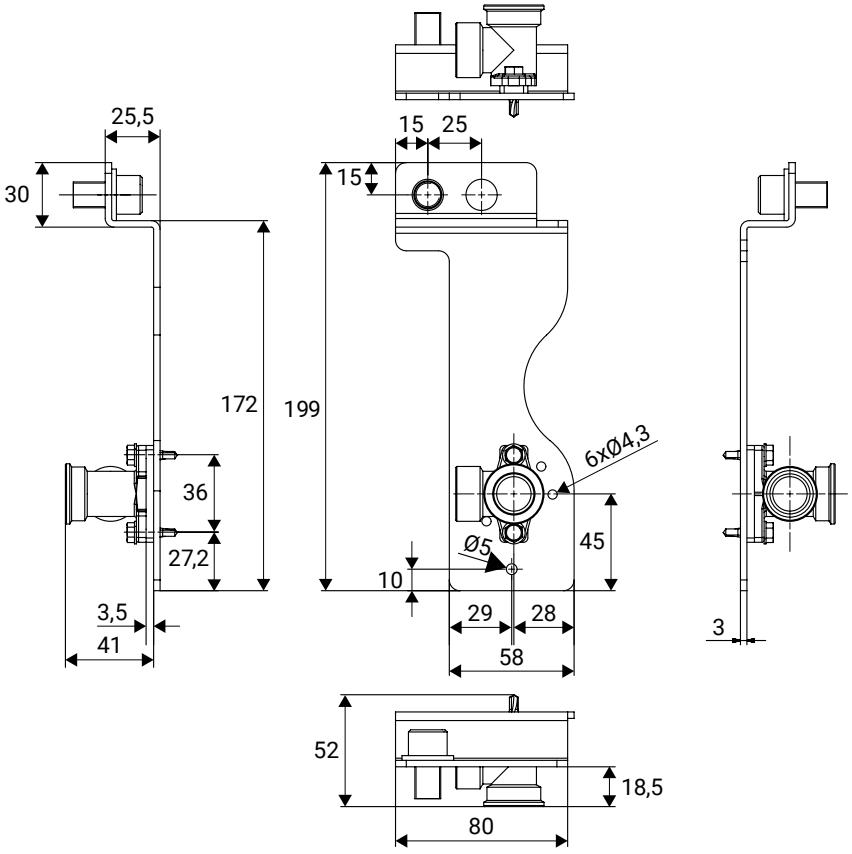

Lewy

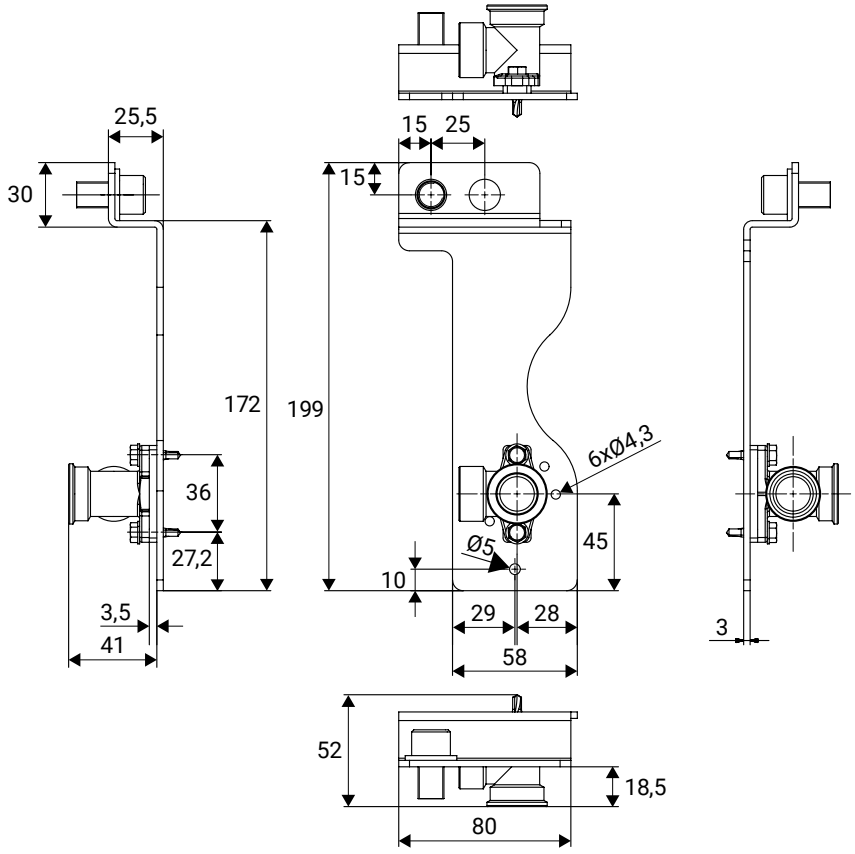

Prawy

Przyciski pneumatyczne

DEKORA

Przyciski pneumatyczne DEKORA to dedykowane produkty do toalet myjących GENERA, które dzięki zastosowanej technologii gwarantują stabilne i powtarzalne działanie całego systemu oraz zapewniają najwyższy poziom satysfakcji użytkownika. Przystosowane do dwóch objętości spłukiwania, dużą i małą ilością wody, oraz do funkcji FreshZone, która w połączeniu z ClearZone toalet myjących zapewnia kompleksową higienę. Uruchamianie spłukiwania odbywa się cicho i płynnie. Do naciśnięcia przycisków nie jest wymagana duża siła. Instalacja jest intuicyjna i przebiega bardzo szybko - przy instalacji przyciski nie wymagają regulacji mechanizmu, wystarczy włożyć dwa wężyki do odpowiednich przyłączy w przycisku.

Zaprojektowane z najwyższą starannością, subtelnie, ale jasno sugerują, który z klawiszy uruchamia spłukiwanie większą ilością wody; klawisz ten wystaje delikatnie ponad powierzchnię płytki przycisku i jest wykończony ozdobną fazką.

Płytka przycisku jest pokryta taflą szkła, białego lub czarnego, a przyciski, okrągłe lub kwadratowe, wykonane są ze szczotkowanej stali nierdzewnej.

Przyciski DEKORA to eleganckie, ale i bardzo funkcjonale wykończenie łazienki, które zachwyci wszystkich znawców nowoczesnych trendów w aranżacji pomieszczeń.

Przycisk pneumatyczny

DEKORA Circle

wymiary przycisku [cm]: szer. × gł. × wys.:

22,4 × 1,53 × 16,4

głębokość z przyciskiem [cm]:

1,85

materiał/tworzywo przycisku:

szkło

materiał/tworzywo klawiszy:

nierdzewna stal szczotkowana

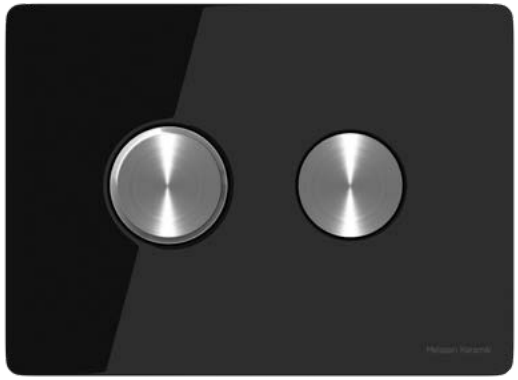

DEKORA Circle

szkło czarne

Kod katalogowy

K97-441

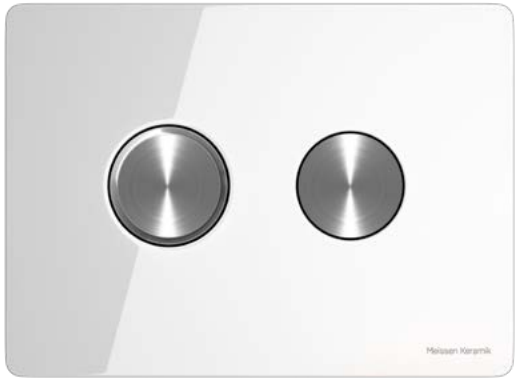

DEKORA Circle

szkło białe

Kod katalogowy

K97-443

Przycisk pneumatyczny

DEKORA Square

wymiary przycisku [cm]: szer. × gł. × wys.:

22,4 × 1,53 × 16,4

głębokość z przyciskiem [cm]:

1,85

materiał/tworzywo przycisku:

szkło

materiał/tworzywo klawiszy:

nierdzewna stal szczotkowana

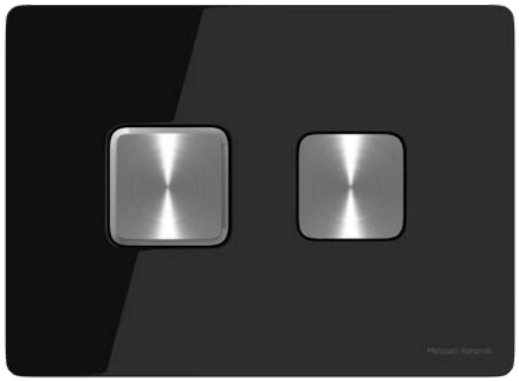

DEKORA Square

szkło czarne

Kod katalogowy

K97-442

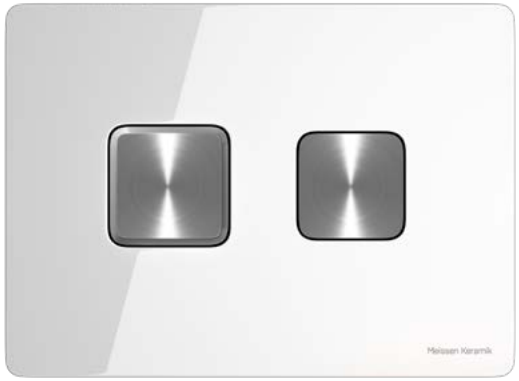

DEKORA Square

szkło białe

Kod katalogowy

K97-444

Przycisk
pneumatyczny
DEKORA Circle

Kod katalogowy
K97-441
K97-443

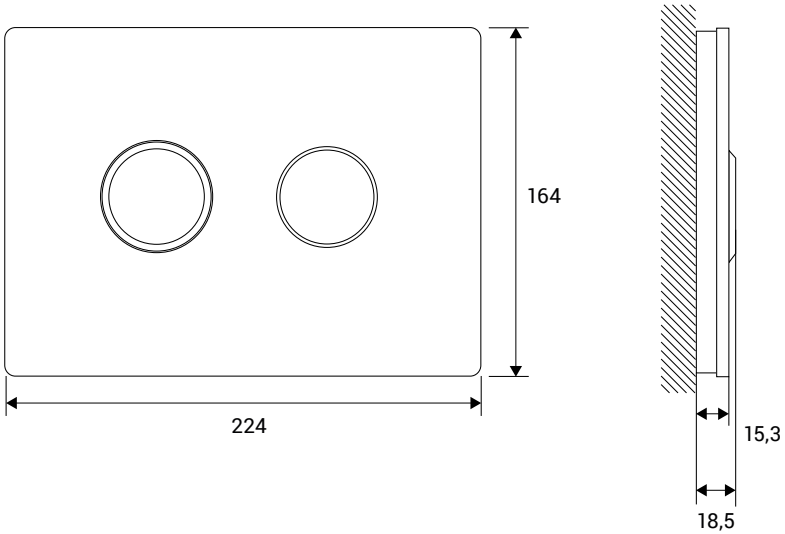

Przycisk
pneumatyczny
DEKORA Square

Kod katalogowy
K97-442
K97-444

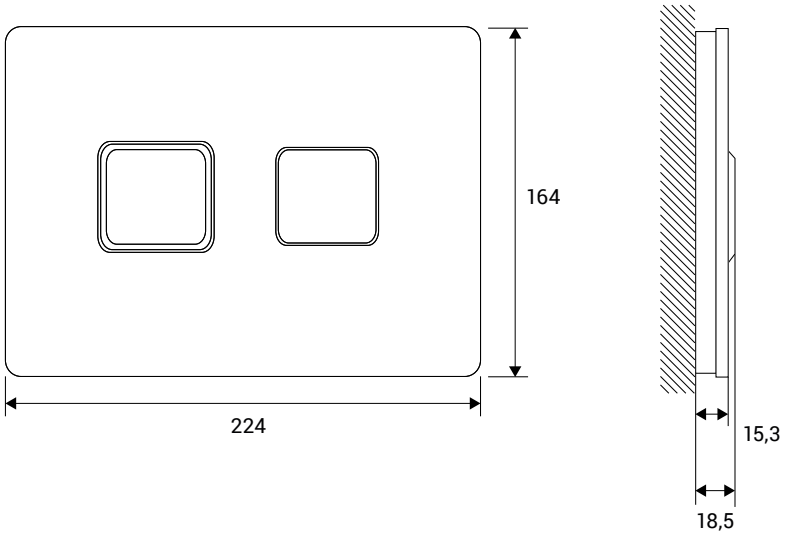

Wkrótce dostępne
UMYWALKI NABLATOWE

UMYWALKI NABLATOWE

Umywalki nablatowe MIESSEN KERAMIK, o nieregularnych kształtach, cienkich ścianach (5-6mm), różnych rozmiarach i kolorach zachwycają lekkością i delikatnością. Jednocześnie, dzięki specjalnej masie ceramicznej, są zadziwiająco wytrzymałe. SilverZone, szkliwo, którym są pokryte zawiera jony srebra, które działają antybakteryjnie i skutecznie hamują rozwój bakterii. Nanocząsteczki są całkowicie bezpieczne zarówno dla użytkownika, jak i dla środowiska. Nie zmywają się i zapewniają niezawodną ochronę i bezpieczeństwo przez cały cykl życia produktu.

EURO WHITE

Euro White

Możliwość
obrotu o 180° - 360°

Ag+

SilverZone

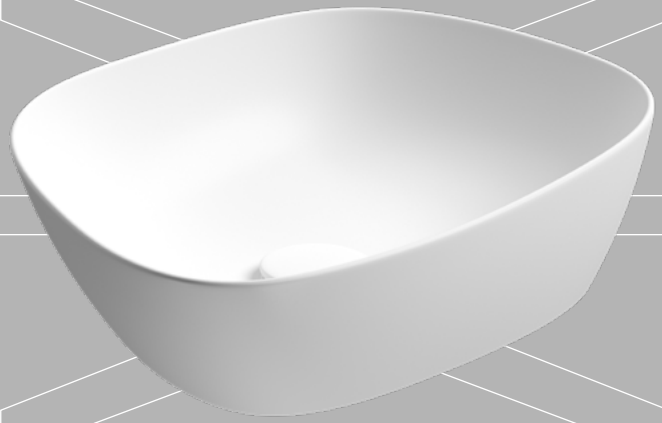

Wybór kolorów

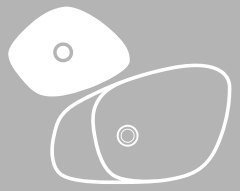

Mnogość kombinacji
kolorów i wariantów

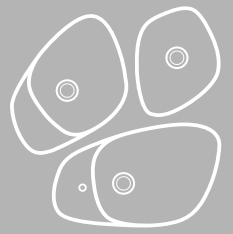

Różne
kształty i warianty

Różnorodność kształtów i kolorów

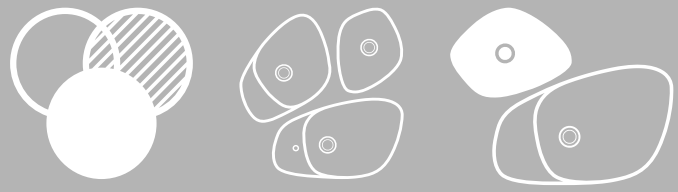

Umywalki nablatowe MEISSEN KERAMIK dostępne są w 3 rozmiarach: 60, 48 i 38 cm oraz 3 kolorach: białym matowym, białym błyszczącym oraz antracycie matowym. Rozmiary 60 i 48 cm są dostępne w dwóch wersjach: bez półki oraz wyposażone w wygodną półkę na podręczne drobiazgi. Półka może zawierać otwór na armaturę.

rozmiar 38 cm

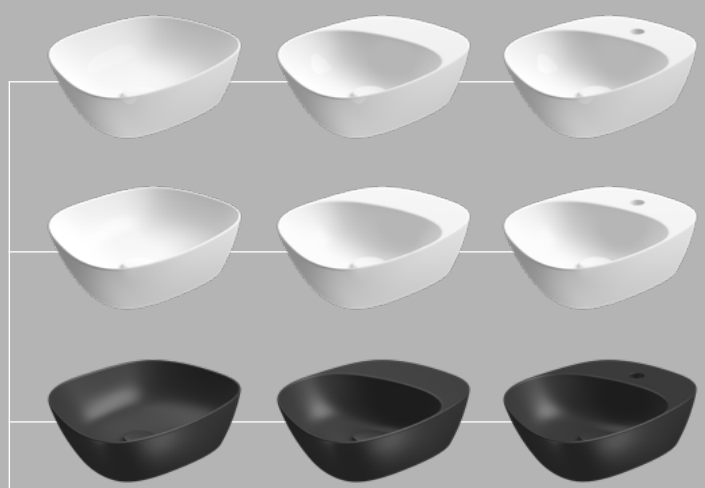

rozmiar 48 cm

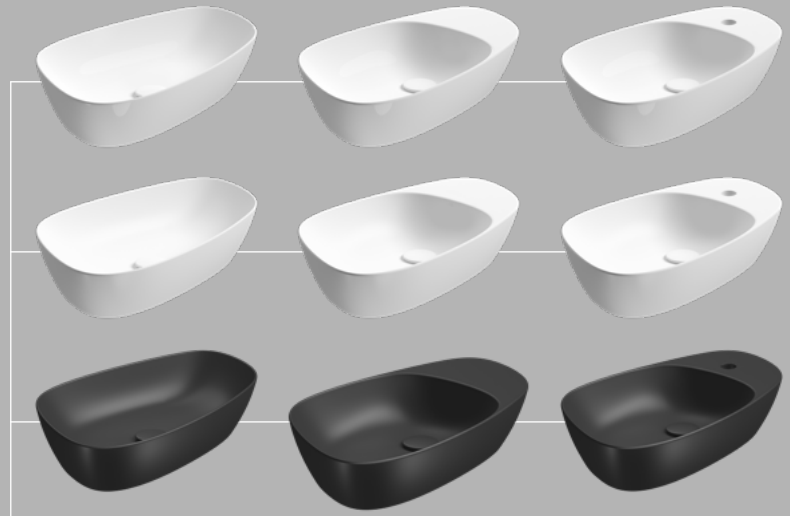

rozmiar 60 cm

Umywalka nablatowa

rozmiar 38 cm

wymiary miski [cm]: szer. × gł. × wys.:

39,0 × 37,0 × 13,0

rodzaj umywalki:

ceramiczna

otwór na armaturę;

brak

przelew

nie

10 LAT GWARANCJI NA CERAMIKĘ

EURO WHITE

360°

Ag+

SILVER zone

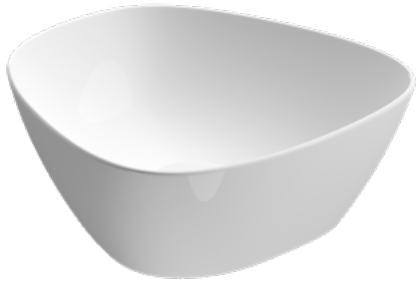

UMYWALKA 38 cm

biała błyszcząca

Kod katalogowy

K682-007

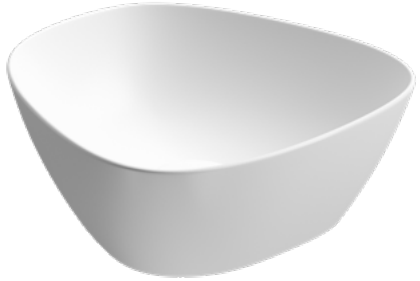

UMYWALKA 38 cm

biała matowa

Kod katalogowy

K682-014

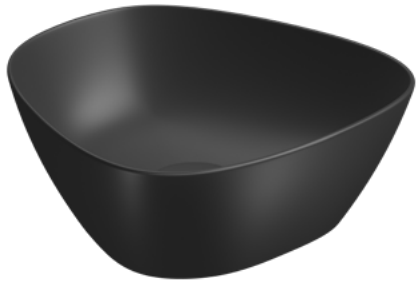

UMYWALKA 38 cm

antracyt matowy

Kod katalogowy

K682-021

Umywalka nablatowa

rozmiar 48 cm

wymiary miski [cm]: szer. × gł. × wys.:

48,0 × 40,0 × 13,0

rodzaj umywalki:

ceramiczna

otwór na armaturę;

brak

przelew

nie

10 LAT GWARANCJI NA CERAMIKĘ

EURO WHITE

180°

Ag+

SILVER zone

UMYWALKA 48 cm

biała błyszcząca

Kod katalogowy

K682-004

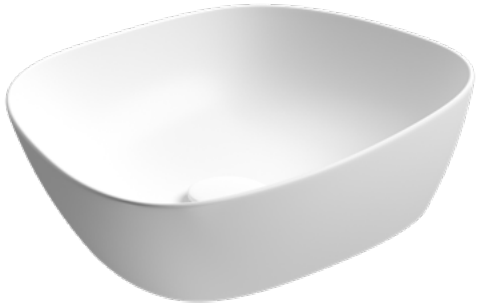

UMYWALKA 48 cm

biała matowa

Kod katalogowy

K682-011

UMYWALKA 48 cm

antracyt matowy

Kod katalogowy

K682-018

Umywalka nablatowa

rozmiar 48 cm
z półką, bez otworu na armaturę

wymiary miski [cm]: szer. × gł. × wys.:
48,0 × 40,0 × 13,0

rodzaj umywalki:
ceramiczna

otwór na armaturę;
brak

przelew
nie

10 LAT GWARANCJI NA CERAMIKĘ

EURO WHITE

180°

Ag+

SILVER zone

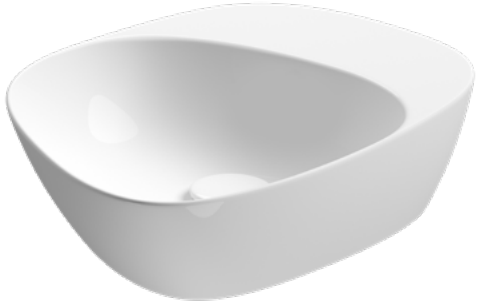

UMYWALKA 48
biała błyszcząca

Kod katalogowy
K682-005

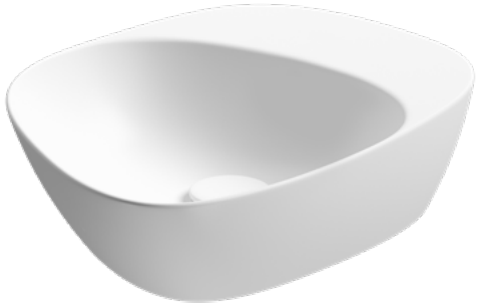

UMYWALKA 48
biała matowa

Kod katalogowy
K682-012

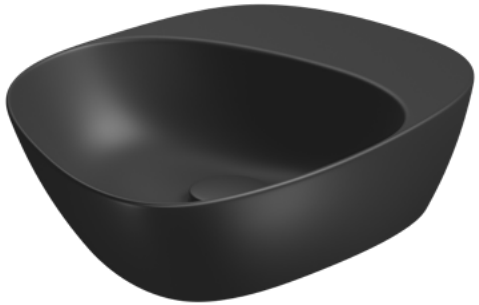

UMYWALKA 48
antracyt matowy

Kod katalogowy
K682-019

Umywalka nablatowa

rozmiar 48 cm
z półką, z otworem na armaturę

wymiary miski [cm]: szer. × gł. × wys.:
60,0 × 40,0 × 13,0

rodzaj umywalki:
ceramiczna

otwór na armaturę;
z boku

przelew
nie

10 LAT GWARANCJI NA CERAMIKĘ

EURO WHITE

180°

Ag+

SILVER zone

UMYWALKA 48 cm
biała błyszcząca

Kod katalogowy
K682-006

UMYWALKA 48 cm
biała matowa

Kod katalogowy
K682-013

UMYWALKA 48 cm
antracyt matowy

Kod katalogowy
K682-020

Umywalka nablatowa

rozmiar 60 cm

wymiary miski [cm]: szer. × gł. × wys.:

60,0 × 40,0 × 13,0

rodzaj umywalki:

ceramiczna

otwór na armaturę;

brak

przelew

nie

10 LAT GWARANCJI NA CERAMIKĘ

EURO WHITE

180°

Ag+

SILVER zone

UMYWALKA 60 cm

biała błyszcząca

Kod katalogowy

K682-003

UMYWALKA 60 cm

biała matowa

Kod katalogowy

K682-010

UMYWALKA 60 cm

antracyt matowy

Kod katalogowy

K682-017

Umywalka nablatowa

rozmiar 60 cm
z półką, bez otworu na armaturę

wymiary miski [cm]: szer. × gł. × wys.:
60,0 × 40,0 × 13,0

rodzaj umywalki:
ceramiczna

otwór na armaturę;
brak

przelew
nie

10 LAT GWARANCJI NA CERAMIKĘ

EURO WHITE

180°

Ag+

SILVER zone

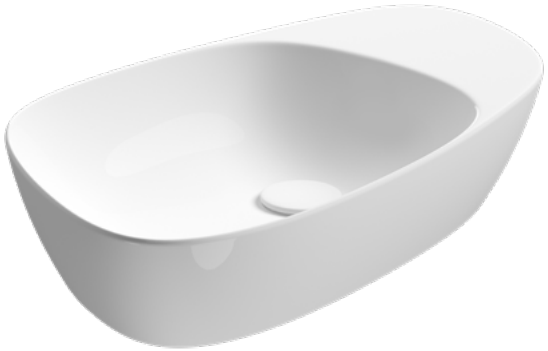

UMYWALKA 60 cm
biała błyszcząca

Kod katalogowy
K682-001

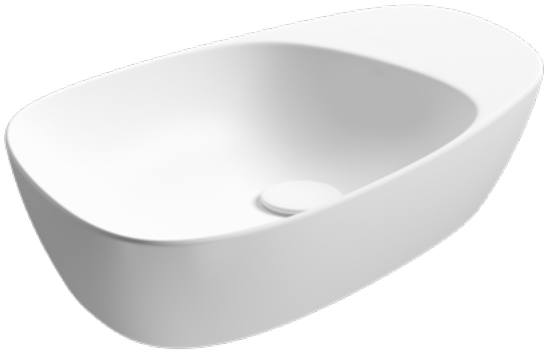

UMYWALKA 60 cm
biała matowa

Kod katalogowy
K682-008

UMYWALKA 60 cm
antracyt matowy

Kod katalogowy
K682-015

Umywalka nablatowa

rozmiar 60 cm
z półką, z otworem na armaturę

wymiary miski [cm]: szer. × gł. × wys.:
60,0 × 40,0 × 13,0

rodzaj umywalki:
ceramiczna

otwór na armaturę;
z boku

przelew
nie

10 LAT GWARANCJI NA CERAMIKĘ

EURO WHITE

180°

Ag+

SILVER zone

UMYWALKA 60
biała błyszcząca

Kod katalogowy
K682-002

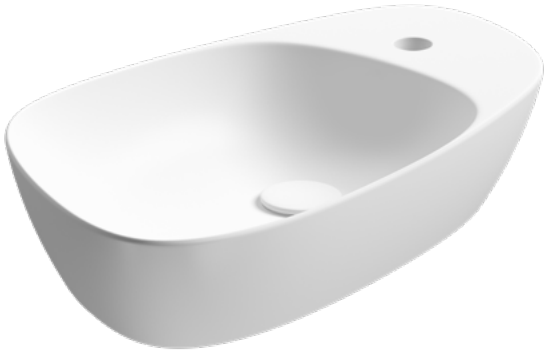

UMYWALKA 60
biała matowa

Kod katalogowy
K682-009

UMYWALKA 60
antracyt matowy

Kod katalogowy
K682-016

Korek ceramiczny

do umywalek bez przelewu

wymiary korka [cm]: szer. × gł. × wys.:

7,0 × 7,0 × 9,0

rodzaj korka:

ceramiczny

korpus:

mosiądz

rodzaj korka:

mechaniczny

2 LATA GWARANCJI NA KOREK

KOREK

biały błyszczący

Kod katalogowy

K11-2381

KOREK

biały matowy

Kod katalogowy

K11-2380

KOREK

antracyt matowy

Kod katalogowy

K11-2379

Meissen Keramik

SPECYFIKACJE TECHNICZNE

Zestawienie funkcji toalet myjących

		GENERA Ultimate Oval biały panel	GENERA Ultimate Oval czarny panel	GENERA Ultimate Square biały panel	GENERA Ultimate Square czarny panel	GENERA Comfort Oval	GENERA Comfort Square	GENERA Manual
Sterowanie	Pilot	×	×	×	×	×	×	
	Smartfon	×	×	×	×			
	Pokrętła	×	×	×	×	×	×	×
Technologie mycia	Mycie standardowe	×	×	×	×	×	×	×
	Mycie żeńskie	×	×	×	×	×	×	
	Mycie oscylacyjne	×	×	×	×	×	×	
	Mycie pulsacyjne	×	×	×	×			
	Regulacja temperatury wody	×	×	×	×	×	×	×
	Regulacja ciśnienia wody	×	×	×	×	×	×	×
	Suszenie z regulacją temeperatury	×	×	×	×			
	Regulacja wysunięcia dyszy	×	×	×	×	×	×	
Technologie	Pre-spraying	×	×	×	×			
	Odciąg zapachów	×	×	×	×			
	ClearZone	×	×	×	×	×	×	×
	Nocne oświetlenie	×	×	×	×	×	×	

Specyfikacja techniczna

Toaleta myjąca	Opis	Kod katalogowy	Index	EAN	szerokość (cm)	głębokość (cm)	wysokość (cm)
GENERA Ultimate Oval biały panel	Elektroniczna toaleta zintegrowana wyposażona jest w następujące funkcje: mycie standardowe, mycie żeńskie, regulacja temperatury wody, regulacja ciśnienia wody, mycie oscylacyjne, nocne oświetlenie, regulacja położenia dyszy myjącej, płukanie dyszy myjącej przed i po każdym cyklu mycia, możliwość zaprogramowania dwóch ustawień personalnych, system wstępnego zraszania ceramiki i system redukcji zapachów. Sterowanie systemem myjącym jest realizowane za pomocą dedykowanego pilota lub intuicyjnego pokrętła. System myjący wyposażony jest w automatyczną funkcje odkamieniania. Toaleta myjąca może być także sterowana za pomoca smartfona poprzez dedykowaną aplikację. Deska toaletowa wykonana jest z trwałego duroplastu oraz posiada funkcje łatwego wypinania i wolny opad.	S701-513	SZCZ1002696324	5901771030126	37,0	59,5	36,0
GENERA Ultimate Oval czarny panel		S701-514	SZCZ1002706324	5901771030133	37,0	59,5	36,0
GENERA Ultimate Square biały panel		S701-515	SZCZ1002716324	5901771030140	37,5	60,0	36,0
GENERA Ultimate Square czarny panel		S701-516	SZCZ1002726324	5901771030157	37,5	60,0	36,0
GENERA Comfort Oval	Elektroniczna toaleta z deską myjącą wyposażona jest w następujące funkcje: mycie standardowe, mycie żeńskie, regulacja temperatury wody, regulacja ciśnienia wody, mycie oscylacyjne, nocne oświetlenie, regulacja położenia dyszy myjącej, płukanie dyszy myjącej przed i po każdym cyklu mycia, możliwość zaprogramowania dwóch ustawień personalnych. Sterowanie systemem myjącym jest realizowane za pomocą dedykowanego pilota lub intuicyjnego pokrętła. System myjący wyposażony jest w automatyczną funkcje odkamieniania. Deska toaletowa jest wykonana z trwałego duroplastu oraz posiada funkcje łatwego wypinania i wolny opad.	S701-511	SZCZ1002676324	5901771030102	36,0	54,0	36,0
GENERA Comfort Square		S701-512	SZCZ1002686324	5901771030119	36,0	54,5	36,0
GENERA Manual	Toaleta myjąca mechaniczna wyposażona jest w następujące funkcje: mycie standardowe, regulacja ciśnienia wody i regulacji tempertaury wody za pomocą termostatu. Toaleta wyprodukowana w technologii ClearZone. Deska toaletowa wykonana jest z trwałego duroplastu oraz posiada funkcje wolnego opadu i łatwego wypinania jednym przyciskiem.	S701-510	SZCZ1002666324	5901771030096	35,5	56,0	36,0

Specyfikacja techniczna

Toaleta myjąca	Kod katalogowy	Index	EAN	Stopień ochrony (IPX)	Napięcie znamionowe (V)	Częstotliwośc sieciowa (Hz)	Pobór mocy (W)	Ciśnienie zasilania (Bar)	Temperatura pracy (°C)	Temperatura wody myjącej (°C)	Czas trwania cyklu mycia (min)
GENERA Ultimate Oval biały panel	S701-513	SZCZ1002696324	5901771030126	IPX4	232 V AC	52 Hz	1200 W	0,7-7 bar	4-40°C	32-40°C	3
GENERA Ultimate Oval czarny panel	S701-514	SZCZ1002706324	5901771030133	IPX4	232 V AC	52 Hz	1200 W	0,7-7 bar	4-40°C	32-40°C	3
GENERA Ultimate Square biały panel	S701-515	SZCZ1002716324	5901771030140	IPX4	232 V AC	52 Hz	1200 W	0,7-7 bar	4-40°C	32-40°C	3
GENERA Ultimate Square czarny panel	S701-516	SZCZ1002726324	5901771030157	IPX4	232 V AC	52 Hz	1200 W	0,7-7 bar	4-40°C	32-40°C	3
GENERA Comfort Oval	S701-511	SZCZ1002676324	5901771030102	IPX4	230 V AC	50 Hz	1200 W	0,7-7 bar	4-40°C	32-40°C	3
GENERA Comfort Square	S701-512	SZCZ1002686324	5901771030119	IPX4	231 V AC	51 Hz	1200 W	0,7-7 bar	4-40°C	32-40°C	3
GENERA Manual	S701-510	SZCZ1002666324	5901771030096	-	-	-	-	-	-	-	-

Stelaż podtynkowy	Opis	Kod katalogowy	Index	EAN	szerokość (cm)	głębokość (cm)	wysokość (cm)
Stelaż podtynkowy ETERNA	Stelaż podtynkowy do toalet myjących, do zabudowy suchej. Dzięki swoim cechom gwarantuje długoletnie i bezproblemowe użytkowanie.Charakteryzuje się następująco: ultra płytki, jedynie 11 cm, z pneumatyczną technologią spłukiwania, rama wykonana z profili 40 x 40 mm, posida hamulec w stopie stelaża, kolano odpływowe daje możliwość ustawienia na bok i do dołu z 3 stopniową regulacją głębokości, galwanizowane, obrotowe stopy stelaża z 4 pozycjami montażu, prosty i intuicyjny system mocowania do ściany z mikroregulacją, ultra cichy zawór napełniający z mosiężną końcówką przyłączeniową, z certyfikatem NF, higieniczny FreshZone, montaż przycisku spłukującego od przodu, przystosowany do dwudzielnego systemu spłukiwania: 2/4L, 3/5l (ustawienia fabryczne) lub 3l/6l, oznaczenia kolorystyczne ułatwiające instalację; 10 lat gwarancji na stelaż podtynkowy, 10 lat gwarancji na dostępność części zamiennych.	K97-439	COAF1001400948	5901771038337	51,0	11,2-16,4	113-133
Zestaw przyłączeniowy do toalety myjącej GENERA manual	Zestaw przyłączeniowy w znaczący sposób ułatwia montaż toalety myjącej GENERA Manual na zestawie podtynkowym Eterna. Zestaw składa się z 2 elementów adaptacyjnych, 2 podkładek wygłuszających, 2 mosiężnych kolanek przyłączeniowych oraz 2 zaworków odcinających do wody wraz z zestawem wkrętów/śrub montażowych.	K99-0340	COAR1009347022	5901771038481	8,0	2,6	19,9

Pneumatyczne przyciski spłukujące	Opis	Kod katalogowy	Index	EAN	rozmiar (cm)	kolor	materiał
DEKORA Circle szkło czarne	Pneumatyczne przyciski spłukujące z klawiszami w kształcie okrągłym lub kwadratowym. Płytka przycisku pokryta jest taflą czarnego szkła, natomiast klawisze wykończono szczotkowana stalą. Klawisz o większym zakresie spłukiwania delikatnie wystaje ponad powierzchnię przycisku, a jego krawędź została wykończona fazką. Harmonijna, błyszcząca powierzchnia przycisku doda łazience klasy i będzie doskonale prezentować się każdym wnętrzu. Przyciski pasują do stelaża podtynkowego ETERNA i są przystosowane do systemu FreshZone, który z połączeniu z technologią bezkołnierzową ClearZone jest idealnym rozwiązaniem do utrzymania wysokiego standardu higieny.	K97-441	COAB1001690947	5901771038535	22,4 × 16,4 × 1,53 (głębokość z przyciskiem 1,85)	SZKŁO CZARNE / METAL	ABS/SZKŁO/STAL NIERDZEWNA
DEKORA Square szkło czarne		K97-442	COAB1001700947	5901771038542	22,4 × 16,4 × 1,53 (głębokość z przyciskiem 1,85)	SZKŁO CZARNE / METAL	ABS/SZKŁO/STAL NIERDZEWNA
DEKORA Circle szkło białe		K97-443	COAB1001710947	5901771038559	22,4 × 16,4 × 1,53 (głębokość z przyciskiem 1,85)	SZKŁO BIAŁE / METAL	ABS/SZKŁO/STAL NIERDZEWNA
DEKORA Square szkło białe		K97-444	COAB1001720947	5901771038566	22,4 × 16,4 × 1,53 (głębokość z przyciskiem 1,85)	SZKŁO BIAŁE / METAL	ABS/SZKŁO/STAL NIERDZEWNA

Tabela logistyczna

	Kod katalogowy	Index	EAN	Pojedyncze opakowanie			Zbiorcze opakowanie (paleta)		
				waga netto (kg)	waga brutto (kg)	rozmiar pojedynczego opakowania (cm) dł. × szer. × wys.	liczba szt. na palecie	wymiary palety (cm) dł. × szer. × wys.	waga palety z towarem (kg)
Toalety myjące									
GENERA Ultimate Oval biały panel	S701-513	SZCZ1002696324	5901771030126	37,0	39,0	65,0 × 43,0 × 76,0	2	120,0 × 80,0 × 91,0	108,0
GENERA Ultimate Oval czarny panel	S701-514	SZCZ1002706324	5901771030133	37,0	39,0	65,0 × 43,0 × 76,0	2	120,0 × 80,0 × 91,0	108,0
GENERA Ultimate Square biały panel	S701-515	SZCZ1002716324	5901771030140	37,0	39,0	65,0 × 43,0 × 76,0	2	120,0 × 80,0 × 91,0	108,0
GENERA Ultimate Square czarny panel	S701-516	SZCZ1002726324	5901771030157	37,0	39,0	65,0 × 43,0 × 76,0	2	120,0 × 80,0 × 91,0	108,0
GENERA Comfort Oval	S701-511	SZCZ1002676324	5901771030102	33,0	35,0	65,0 × 43,0 × 62,0	2	120,0 × 80,0 × 77,0	100,0
GENERA Comfort Square	S701-512	SZCZ1002686324	5901771030119	33,0	35,0	65,0 × 43,0 × 62,0	2	120,0 × 80,0 × 77,0	100,0
GENERA Manual	S701-510	SZCZ1002666324	5901771030096	30,0	32,0	65,0 × 43,0 × 51,5	2	120,0 × 80,0 × 66,5	94,0
Stelaż podtynkowy									
Stelaż podtynkowy ETERNA	K97-439	COAF1001400948	5901771038337	12,5	14,0	51,5 × 15 × 116,5	12	120 × 80 × 148	190,0
Zestaw przyłączeniowy do toalety myjącej GENERA Manual	K99-0340	COAR1009347022	5901771038481	1,0	1,06	21 × 8,5 × 6	572	120 × 80 × 98,9	631,5
Pneumatyczne przyciski spłukujące									
DEKORA Circle szkło czarne	K97-441	COAB1001690947	5901771038535	0,98	1,18	28,5 × 21 × 11,5	320	120 × 120 × 188	417,0
DEKORA Square szkło czarne	K97-442	COAB1001700947	5901771038542	0,98	1,18	28,5 × 21 × 11,5	320	120 × 120 × 188	417,0
DEKORA Circle szkło białe	K97-443	COAB1001710947	5901771038559	0,98	1,18	28,5 × 21 × 11,5	320	120 × 120 × 188	417,0
DEKORA Square szkło białe	K97-444	COAB1001720947	5901771038566	0,98	1,18	28,5 × 21 × 11,5	320	120 × 120 × 188	417,0

Meissen Keramik

WSPARCIE MARKETINGOWE I TRADE MARKETINGOWE

ZAWARTOŚĆ PACZKI KOMUNIKACYJNEJ

Branding / logotypy

Logo marki

Logo kolekcji

Logo technologii

Meissen Keramik

GENERA

GENERA Comfort

GENERA Manual

GENERA Ultimate

CLEAR zone

EASY zone

FRESH zone

ZAWARTOŚĆ PACZKI KOMUNIKACYJNEJ

Aranżacje wnętrz

ZAWARTOŚĆ PACZKI KOMUNIKACYJNEJ

Aranżacje techniczne

Packshoty

ZAWARTOŚĆ PACZKI KOMUNIKACYJNEJ

Rysunki techniczne

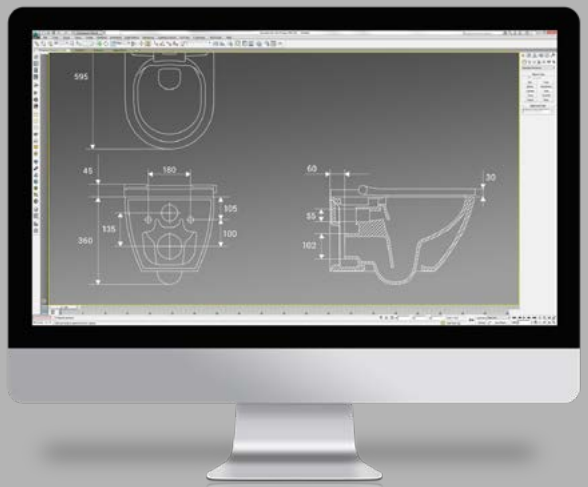

Baza Cad Decor
Modele 3D

- .MAX
- .3DS
- .DWG
- .OBJ

Pliki wideo

Filmy konsumenckie dla
każdej toalety myjącej: wersje 3 min.
oraz wersje skrócone: 15 i 6 sec.

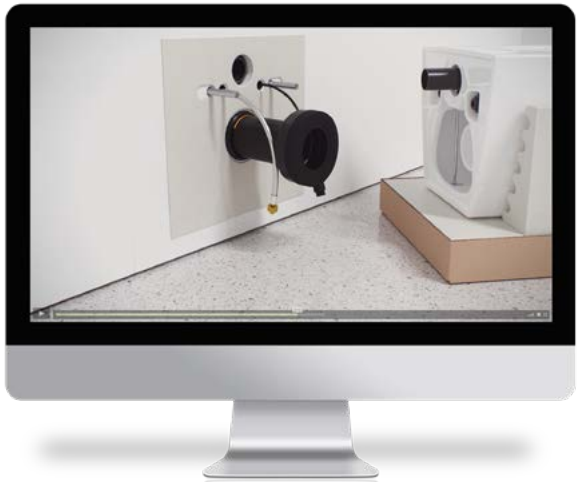

Filmy z instrukcjami montażu
dla każdej toalety myjącej

ZAWARTOŚĆ PACZKI KOMUNIKACYJNEJ

Katalog konsumencki

Katalog generalny

Instrukcje montażu

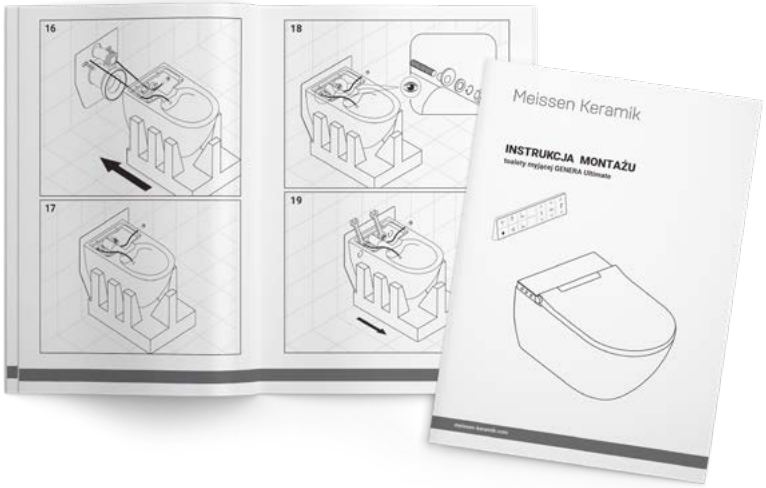

Instrukcje obsługi

ZAWARTOŚĆ PACZKI KOMUNIKACYJNEJ

Strona www *

Social media / kampanie online *

Aplikacja

* Q4 2021 / Q1 2022

Ekspozytory

ZAWARTOŚĆ PACZKI KOMUNIKACYJNEJ

Opakowania

Etykiety

ZAWARTOŚĆ PACZKI KOMUNIKACYJNEJ

Naklejki na stelaż ETERNA

1. Informacja o zakazie wiercenia w ramie stelaża
2. Informacja o miejscu montażu przycisku spłukującego
3. Informacja o miejscu podłączenia dopływu wody dla toalety myjącej
4. Na zbiornik wody

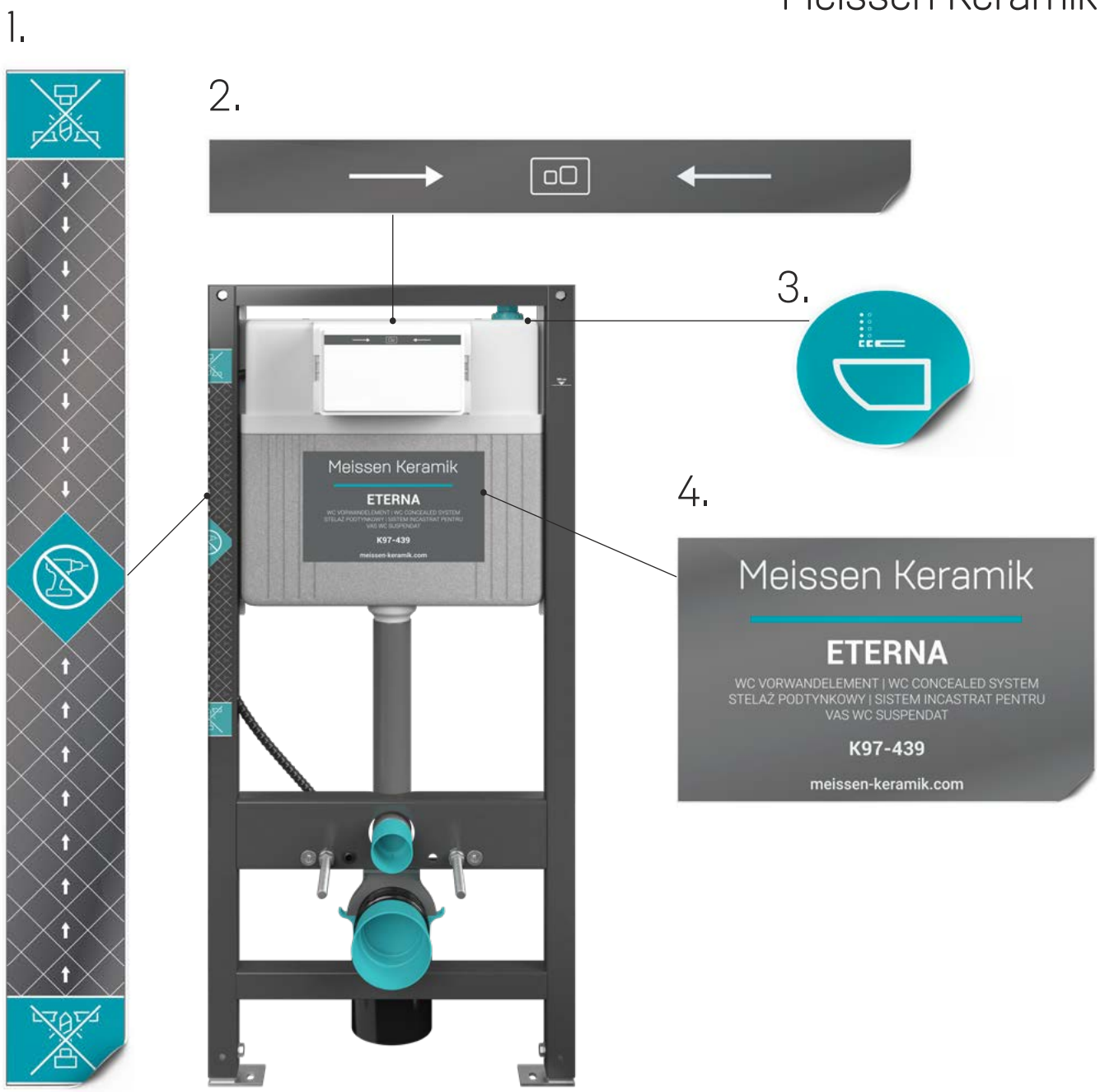

Meissen Keramik